ごあいさつ

九州少年柔道場連盟 会長（長崎県柔道場連盟 会長）
本村龍太郎

本年度の大会も昨年度に続き久留米アリーナ会場において、九州各県および山口県で選抜された精鋭の選手の皆さんを迎えて、盛大に開催される事を大きな喜びと致します。

さて、2019年（平成31年）4月30日前天皇がご退位になられ、5月1日に新天皇のご即位に伴って「平成」から「令和」へ元号が変わりました。本年度の大会は「令和」の元号の誕生を飾る記念すべき大会となります。そして、来年2020年（令和2年）には1964年（昭和39年）以来の東京オリンピック競技大会（パラリンピック大会も含む）が開催されて、日本は世界中のアスリートで賑わう年になります。

柔道競技は東京オリンピック競技大会で初めて正式に採用種目となり、27国714名の選手が出場して始まりました。続く1968年（昭和43年）のメキシコオリンピック競技大会では不採用種目になったものの、その後12回のすべてのオリンピック競技大会において実施されました。その間、1992年（平成4年）バルセロナオリンピック競技大会から女子柔道も採用種目となり、男女両選手の素晴らしい熱戦は世界の人々へ感動を与えて来ました。オリンピック競技大会で柔道競技が開催されたのを契機に、柔道競技はスポーツとして世界へ広まり、現在では、世界で人気のあるスポーツの一つに挙げられています。それには、柔道競技が「強靭な身体形成とすぐれた人間形成に役立つ教育的効果を具備」している事が理解されたのも、人気が増した要因であると考えられます。

世界の柔道競技は民間のスポーツクラブが中心となって活動しており、やがてそのクラブより国を代表するオリンピック選手が巣立っていきます。競技のスタートは選手の皆さんが道場で練習に励み成長していくのと、同じ過程をたどる事になります。将来、選手の皆さんの中からオリンピック選手が輩出する日を夢見て、本日より2日間選手の皆さんが持てる力量を発揮する活躍を期待します。

むすびに、本大会の開催にあたり、ご支援を頂いた地元久留米市の関係者の方々や指導者の先生方、大会準備と運営にご尽力を頂いた方々へ、心より感謝を申し上げます。

第37回 九州少年柔道大会式次第

司会進行　村　田　　勝

令和元年7月6日（土曜日）　開 場・受 付 11:00
審判・監督会議 12:00

《開会式》12:30～

1. 開 会 宣 言	九州少年柔道場連盟副会長	鳥 居 敏 文
2. 国 歌 斉 唱	久留米信愛高等学校	原 田 季 和
3. 優勝旗返還	前 年 度 優 勝 生 目 道 場	宮崎県柔道場連盟 長 嶺 葵
4. 大会会長挨拶	九州少年柔道場連盟会長	本 村 龍 太 郎
5. 来 賓 挨 拶	九州柔道協会会長	藤 田 弘 明
	九州少年柔道場連盟特別顧問 九州柔道協会副会長	二 宮 和 弘
	福岡県議会議員	原 口 剣 生
	久 留 米 市 長	大 久 保 勉
6. 来 賓 紹 介	※各県よりご臨席の先生方を紹介	
7. 試合上の注意	審 判 長 福岡県柔道協会審判委員会委員長	藤 春 孝 志
8. 選 手 宣 誓	延岡少年柔道クラブ	鈴 木 叶 太

試 合 開 始 13:00予定

令和元年7月7日（日曜日）　開　　場　8:00
審判・監督会議　8:30
試 合 開 始　9:00

《閉会式》12:30頃予定

1. 成 績 発 表	長崎県柔道場連盟副理事長	村 田 勝
2. 表 彰		
3. 閉 会 宣 言	九州少年柔道場連盟副会長	迫 野 譲 二

大 会 役 員

大会会長	(九州少年柔道場連盟会長) 本村龍太郎	
大会顧問	(九州少年柔道場連盟特別顧問) 古賀　武	(九州少年柔道場連盟特別顧問) 二宮和弘
	(九州少年柔道場連盟特別顧問) 古賀栄二	(九州少年柔道場連盟特別相談役) 米村英世
	(九州少年柔道場連盟相談役) 吉田利之	(九州少年柔道場連盟相談役) 宮崎茂喜
	(九州少年柔道場連盟相談役) 植木弘祐	(九州少年柔道場連盟相談役) 堤　眞佐武
	(九州少年柔道場連盟相談役) 河部雪男	(九州少年柔道場連盟相談役) 平田一二三
	(九州少年柔道場連盟相談役) 吉田治正	(九州少年柔道場連盟相談役) 桑原勝己
	(九州少年柔道場連盟相談役) 江島五夫	
大会副会長	(九州少年柔道場連盟副会長) 礒部喜昭	(九州少年柔道場連盟副会長) 小野龍雄
	(九州少年柔道場連盟副会長) 小野政男	(九州少年柔道場連盟副会長) 藤本勇二
	(九州少年柔道場連盟副会長) 迫野譲二	(九州少年柔道場連盟副会長) 鳥居敏文
	(九州少年柔道場連盟副会長) 塚本征支郎	(九州少年柔道場連盟副会長) 安部文夫
大会委員長	(九州少年柔道場連盟理事長) 近藤智昭	
大会副委員長	(九州少年柔道場連盟副理事長) 松本　太	(九州少年柔道場連盟副理事長) 荒牧　久
	(九州少年柔道場連盟副理事長) 立川寛典	
大会委員	重松哲人　中村清司　竹下喜隆　田原秀紀　坂井清美　末廣達也	
	市岡政治　本吉洋征　田中克実　古田　誠　伊藤和幸　森　義郎	
	園田裕憲　江藤輝彦　佐藤春夫　古澤　均　大野浩一　平田紀典	
	松永正司　阪本伸幸　石田　充　岩田章宏　簑毛恭次　大野浩一	
	松本　修　松尾浩一　伊藤奈奈　馬場逸雄	
審判長	藤春孝志	

審判員					
第1試合場	☆ 廣川康稔(福)	脇　慎一郎(福)	安河内佑樹(北)	砂井進吾(福、7月6日のみ)	
	江口善幸(佐)	阿南昇吾(大)		宮金昇吾(福、7月7日のみ)	
第2試合場	☆ 大場敏和(福)	田上慶太(福)	小林　剛(北)	古賀　浩(佐、7月6日のみ)	
	高山康治(山)	吉田敏一(宮)		杉野光由(佐、7月7日のみ)	
第3試合場	☆ 田村治郎(山)	平井浩一郎(長)	岩岡正展(熊)		
	橋迫　誠(大)	平山誠二(福)	森本　誠(宮)		
第4試合場	☆ 斉藤貴幸(大)	下村哲也(福)	金谷明子(長)	大塚勇士(福、7月6日のみ)	
	幸島賢二郎(山)	森内昭博(熊)		鋤野皇士郎(福、7月7日のみ)	
第5試合場	☆ 山﨑靖志(長)	奈須泰造(福)	廣重覚尚(福)		
	早本芽生(山)	重石雄大(大)	高田虎一郎(熊)		
第6試合場	☆ 大塚武士(筑)	西原正明(福)	吉竹祐貴(福)	増田考啓(福、7月6日のみ)	
	奥田英俊(山)	今田　忍(熊)		大里　玲(福、7月7日のみ)	
第7試合場	☆ 梅野祐志(筑)	金子裕玲(福)	西宮考紀(福)	西原翔太(福、7月6日のみ)	
	穐吉和一(大)	田山孝則(熊)		一法師　潤(福、7月7日のみ)	
第8試合場	☆ 松本　剛(北)	古川康浩(福)	山口浩二(佐)	熊谷　啓(筑、7月6日のみ)	
	池田直嗣(長)	遠矢　定(宮)		長野　諭(筑、7月7日のみ)	
第9試合場	☆ 古澤　均(佐)	石松和資(福)	加来信一(北)	井上忠和(筑、7月6日のみ)	
	愛甲健吾(宮)	松永正太郎(長)		梅野武文(筑、7月7日のみ)	
第10試合場	☆ 川波達也(筑)	深見康一朗(筑)	永田英一(北)	井出　崇(福、7月6日のみ)	
	鎌田美幸(宮)	大屋　隆(佐)		平山駿作(福、7月7日のみ)	

補助員 / 掲示 / 時計	南筑高校	久留米商業	三井高校	
救護係	草野成剛	草野勇太		
総務	松永正司	村田　勝	松本　修	松永千登勢

第37回 九州少年柔道大会要項

1．目　的　柔道の普及、発展と相互の親善を深め、次代を担う少年の健全な精神と体力の養成、礼儀正しく、心豊かな他人に対して思いやりのある少年の育成を目的とする。

2．主　催　九州少年柔道場連盟

3．共　催　佐賀県柔道場連盟・大分県少年柔道協会・北九州柔道場連盟・熊本県少年柔道場連盟・長崎県柔道場連盟・宮崎県柔道場連盟・筑後少年柔道場連盟・福岡県中部柔道場連盟・山口県柔道協会・鹿児島県柔道会・沖縄県柔道連盟

4．後　援　九州柔道協会・公益財団法人 増田美術武道振興協会・医療法人　光仁会　光仁会病院
医療法人 剛友会 諸隈病院・東洋マーシャルアーツディストリビューション

5．日　時　令和元年７月６日（土）～７月７日（日）

（1）７月６日（土）　団体予選・団体戦決勝トーナメント
①受付・開場　11:00　②審判監督会議　12:00
③開　会　式　12:30　④試合開始　13:00

（2）７月７日（日）　個人戦
①開　場　8:00　②審判会議　8:30
③試合開始　9:00

6．会　場　福岡県久留米市「久留米アリーナ（メインアリーナ）」

7．実施種目及び参加基準

（1）団体試合

①参加チームを２又は３ブロックに分け、予選として各ブロックのリーグ戦を行い、各ブロックの上位２チームによるトーナメント戦あるいはリーグ戦を行う。

②体重の重い順に大将から配列する。なお、補欠の起用後の配列についても同様にする。（男女混合可）

③リーグ戦の順位の決定は次による。
ア　リーグ戦におけるチーム対チームの勝敗は次による。
（ア）　勝ち数の多いチームを勝ちとする。
（イ）（ア）で同等の場合は、勝ち数の内容により勝ちとする。
（ウ）（イ）で同等の場合は、引き分けとする。
イ　リーグ戦の順位は、３勝・２勝１分・２勝１敗・１勝２分・１勝１敗１分・１勝２敗・３分・１敗２分・２敗１分・３敗の順とする。
ウ　（イ）で同等の場合はリーグ戦を通じ勝ち数の多いチームを上位とする。
エ　（ウ）で勝ち数の同じ場合は、勝ち数の内容により上位とする。
オ　（エ）で同等の場合は、負け数の少ないチームを上位とする。
カ　（オ）で同等の場合は、負け数の内容により上位とする。
キ　（カ）で同等の場合は、抽選とする。

④トーナメント戦の勝敗の決定は次による。
ア　勝ち数の多いチームを勝ちとする。
イ　（ア）で同等の場合は、勝ち数の内容により勝ちとする。
ウ　（イ）で同等の場合は、任意選手のよる代表選を行う。

⑤各学年下記のようにチームを編成する。
１年生及び２年生　５名によるチーム編成
３年生　８名　35kg級…４名　35kg超級…４名　　４年生　８名　40kg級…４名　40kg超級…４名
５年生　８名　45kg級…４名　45kg超級…４名　　６年生　８名　50kg級…４名　50kg超級…４名

⑥学年階級ごとに２名の補欠を認める。

⑦原則として、軽量級から重量級の出場は認めるが、重量級から軽量級の出場は認めない。

(2) 個人試合

①小学生学年別トーナメント戦とし必ず優劣をつける。

②各学年下記のように区分する。

小学１年生の部男女混合各県５名	小学２年生の部男女混合各県５名
小学３年35kg未満級（軽量）男女混合各県４名	小学３年35kg超級（重量）男女混合各県４名
小学４年男子－40kg級（軽量）各県４名	小学４年男子40kg超級（重量）各県４名
小学５年男子－45kg級（軽量）各県４名	小学５年男子45kg超級（重量）各県４名
小学６年男子－50kg級（軽量）各県４名	小学６年男子50kg超級（重量）各県４名
小学４年女子－35kg級（軽量）各県４名	小学４年女子35kg超級（重量）各県４名
小学５年女子－40kg級（軽量）各県４名	小学５年女子40kg超級（重量）各県４名
小学６年女子－45kg級（軽量）各県４名	小学６年女子45kg超級（重量）各県４名

8. 参加資格

(1) 各地区連盟に所属し、各道場代表者が推薦した者を地区代表として地区連盟会長が認めた者。

(2) スポーツ保険に加入している者。

＊大会当日時間の関係上体重測定を行いません。教育的立場から指導者の皆様は正確な体重区分の中で参加申し込みしてください。審判員が階級に疑義を認める場合は、体重測定し出場の判断をする。

9. 審判規定

(1) 国際柔道連盟（IJF）試合審判規定（2017-2020）及び最新の「少年大会申し合わせ事項」による。

(2) 勝敗の判定基準は、

ア）「技あり」以上。または、相手と「指導２」以上の差が付いた場合は優勢勝ちとする。

※勝敗の名称「一本勝ち」＝「反則勝ち」＞技あり「優勢勝ち」＞指導「僅差勝ち」＞引き分け「引き分け」

イ）個人戦は、僅差判定により必ず優劣を決す。（ＧＳは実施しない）

(3) 審判規定運用上の申し合わせ事項は別に定める。※別紙参照

(4) 試合時間は、全学年正規の２分間とする。

10. 審判員　各県柔道場連盟、少年柔道協会指導者及び福岡県柔道協会の審判員によって行う。

11. 組み合わせ　前大会を参考にし、主催者が厳正、公平に行う。

12. 表　彰

団体戦表彰	各学年１位を10点、２位を５点、３位を３点とし、各学年総計で１位から３位まで表彰する。
優秀選手賞	団体戦出場選手の中より、各連盟が推薦した６名とする。
個　人　戦	学年階級ごとに、第１位～第３位（２名）までを表彰する。
敢　闘　賞	ベスト８まで賞状のみとする。

13. 事故取扱

(1) 本大会試合中に事故が発生した場合、大会本部は大会会場での応急手当のみを実施する。
その他の処置・手当て・治療等は各団体の責任において処置すること。

(2) 申し込みにあたり、各団体の責任者は、保護者の承諾書を了しておくこと。

14. 申込先

〒852-8155　長崎市中園町5-2（松永整骨院内）　九州少年柔道場連盟事務局　松永 正司

◎ 申し込み締め切り　令和元年５月31日必着

第37回 九州少年柔道大会申し合わせ事項

本大会は、小学生の九州大会であり、“安全指導”並びに、“教育的立場”から事故のないよう配慮する為、次の事項を申し合わせる。

⦿「両膝を最初から同時に畳に着いて背負投等を施した場合」、また、「釣り手を離した強引な巻き込み技を施した場合は」、審判員合議の上「反則負け」とする。しかし、団体戦の場合は、選手エントリーの都合もあるので、その後一連の試合も、出場を認める。また、片膝を最初から畳に着いて背負投等を施した場合も、通常の審判規定では罰則はないが、本大会では「指導」を与える。

⦿ 大会前１ヶ月以内に脳震盪を受傷した選手は、専門医の診察を受け出場許可を得ること。

⦿ 試合中、頭部を強打し試合続行不可能な場合は勿論の事、審判員が危険と判断した時も、審判員合議の上、試合者を棄権させる。また、個人戦の出場も認めない。

⦿ 大会当日体重測定は行わないが、審判員が階級に相違があると思われた場合、体重測定を実施し超過の場合は失格とする。また、個人戦の出場も認めない。

⦿ 背中の“ゼッケン”のない選手や、柔道着の袖口を折り曲げて着用している選手の出場は認めない。但し、肩口での折り曲げ、ズボンの裾での折り曲げは認める。

⦿ 監督・コーチ、一般の声援でも、審判員を侮辱するような暴言があった場合は、審判員合議の上退場とする。また、声援の中でも「教育的配慮に欠ける」応援も厳重に注意する。

⦿ 監督・コーチの服装も、審判員に準じ大会に相応しい服装・格好にて宜しくお願いしたい。
（短パン、Tシャツ等の軽装はお控え下さい）

⦿ 大会当日は、役員・審判員、そして、各連盟に監督10枚・コーチ15枚のIDカードを配布し、IDカードを持っていない一般の方々の試合会場への入場はできない。

⦿ 大会は、公共の機関を利用しているので、大会に関係のない他の施設の使用は厳禁とする。また、大会終了後、10個のゴミ拾いを参加者全員で行い、”来た時よりも美しく”の柔道ルネッサンス運動を実施する。

第37回 九州少年柔道大会会場図

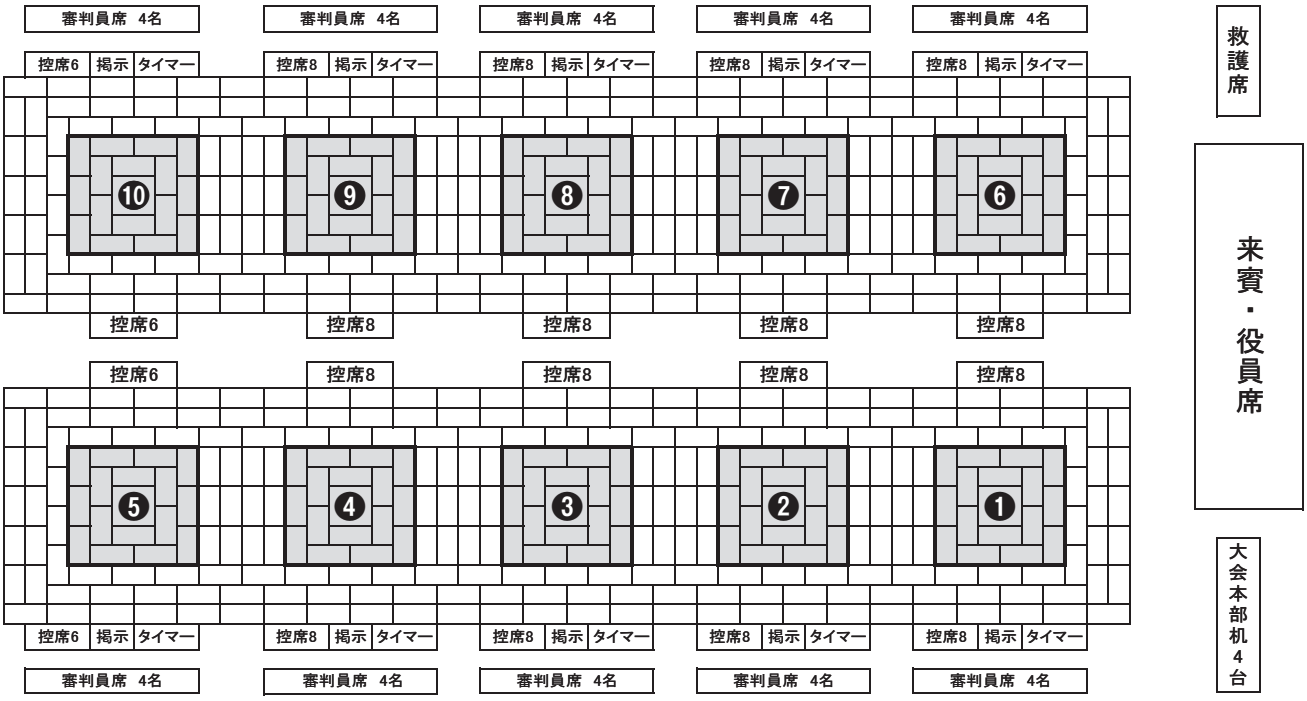

第37回 九州少年柔道大会試合順

7月6日 団体戦試合順

第一試合場	第二試合場	第三試合場	第四試合場	第五試合場	第六試合場	第七試合場	第八試合場	第九試合場	第十試合場
小学6年		小学4年		小学2年	小学5年		小学3年		小学1年
宮崎—長崎	山口—大分	北九—熊本	福中—佐賀	大分—筑後 佐賀—北九	熊本—福中	山口—北九	山口—佐賀	長崎—宮崎	福中—山口 北九—佐賀
宮崎—福中	佐賀—熊本	北九—大分	筑後—長崎	宮崎—福中 大分—山口	大分—沖縄	長崎—筑後	山口—福中	大分—熊本	筑後—長崎 福中—宮崎
山口—北九	佐賀—筑後	福中—宮崎	筑後—山口	佐賀—熊本 宮崎—長崎	熊本—大分	山口—宮崎	長崎—北九	大分—筑後	北九—大分 筑後—熊本
長崎—福中	熊本—筑後	熊本—大分	長崎—山口	筑後—山口 北九—熊本	福中—沖縄	長崎—佐賀	佐賀—福中	熊本—筑後	山口—宮崎 佐賀—大分
大分—北九		佐賀—宮崎		福中—長崎 決勝T1回戦①	熊本—沖縄	北九—宮崎	宮崎—北九		長崎—熊本 決勝T1回戦①
決勝T1回戦①	決勝T1回戦②	決勝T1回戦①	決勝T1回戦②	決勝T1回戦② 準決勝①	福中—大分	筑後—佐賀	決勝T1回戦①	決勝T1回戦②	決勝T1回戦② 準決勝①
準決勝①	準決勝②	準決勝①	準決勝②	準決勝②	決勝T1回戦①	決勝T1回戦②	準決勝①	準決勝②	準決勝②
決勝		決勝		決勝	準決勝①	準決勝②	決勝		決　勝
					決　勝				

（決勝に進出したチームのオーダー表は、決勝試合会場に移動して下さい）

7月7日 個人戦試合会場

6年女子軽量	6年女子重量	4年女子軽量	4年女子重量	2年生の部	5年女子重量	5年女子軽量	3年軽量級	3年重量級	1年生の部
4年男子重量A	4年男子重量B	4年男子軽量A	4年男子軽量B	6年男子軽量A	5年男子重量A	5年男子重量B	5年男子軽量A	5年男子軽量B	6年男子軽量B

※六年生男子重量級A・Bパートは、試合が早く終わった会場にて順次試合を開始します。

団　体　戦

小学１年生団体の部

（第十試合場①～）

Aパート

	福中	山口	宮崎	順位
福中		①	④	
山口	①		⑦	
宮崎	④	⑦		

	福　中		山　口		宮　崎	
先鋒	山内湧士郎	正心館	藤本　映来	岩国	的場　碧瑛	宝道場
次鋒	荒川　義也	志摩柔道スポーツ少年団	植木　寛大	松美	三島　千春	都城武道館
中堅	小浦　慶大	太宰府少年武道会	丸山　想太	岩国	菊地　結心	生目道場
副将	籐　煌星	月隈武徳館道場	小玉　侑芯	小串	小松　美空	門川スポーツ
大将	占部　真	福武館	永田　逸樹	ABU	斎藤　達斗	門川スポーツ
補欠	神代　徹馬	月隈武徳館道場			高嶺　空弘	j寿栄館
	神代　和馬	月隈武徳館道場			三島　大輝	都城武道館

Bパート

	北九州	佐賀	大分	順位
北九州		②	⑤	
佐賀	②		⑧	
大分	⑤	⑧		

	北九州		佐　賀		大　分	
先鋒	樋口　藍人	八幡東	西村　龍臣	伊心館	白岩丈太朗	佐伯柔道クラブ
次鋒	片岡　康乃	小倉東	庄野　天賀	精道館	森　忠慶	臼杵市柔道連盟少年部
中堅	宮本　來駕	八幡東	西田　結衣	精道館	千代森音哉	尚武館田崎道場
副将	貝掛　未來	則松クラブ	城戸　優汰	有田警心館	石上　陽琉	佐伯柔道クラブ
大将	髙橋一流真	誠道館	椛島　侑雅	塩田	齋藤　謙真	森道場
補欠	樋口　漣巳	八幡東				
	鈴木　輪	信和塾				

Cパート

	筑後	長崎	熊本	順位
筑後		③	⑥	
長崎	③		⑨	
熊本	⑥	⑨		

	筑　後		長　崎		熊　本	
先鋒	古賀瑠依人	久留米柔道塾	赤木　源氏	世知原	福本　篤人	益城柔道クラブ
次鋒	江上　武種	安武道場	片山　煌彪	平山道場	城川　弘輝	光道場
中堅	井上善之亮	研心会	若菜　竜与	福江武道館	竹下空結夢	菊池警察署菊誠館
副将	武部　龍智	筑前夜須柔道部	大江朔太郎	佐世保	福永　新那	光道場
大将	井上　光	筑前夜須柔道部	松本　琉生	岐宿	田上　龍汰	益城柔道クラブ
補欠	田﨑　結羽	久留米柔道塾				

決勝トーナメント

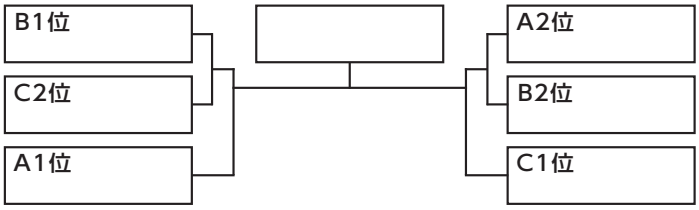

優秀選手

山　口	北九州	福岡中部
筑　後	大　分	宮　崎
熊　本	佐　賀	長　崎

小学２年生団体の部

（第五試合場①～）

Aパート

	大分	筑後	山口	順位
大分		①	④	
筑後	①		⑦	
山口	④	⑦		

	大分		筑後		山口	
先鋒	永元　聖矢	USA 小倉塾	足達　陽宝	うきは市 体協柔道部	武田　壱心	岩国
次鋒	井　源汰郎	錬徳館道場	近藤　元斗	久留米柔道塾	吉村　孝徳	福川
中堅	柏田　陽音	清錬館道場	篠崎　主極	大刀洗豪武館	上田　　良	大西
副将	水本　涼真	自勝館 少年柔道教室	横溝　健人	塚本道場	和泉　晶也	光
大将	小坂　知寛	臼杵市柔道連盟 少年部	今村　斗哉	修道館柔道教室	高橋　明豊	柔友萩
補欠			今村　　連	うきは市 体協柔道部		

Bパート

	佐賀	北九州	熊本	順位
佐賀		②	⑤	
北九州	②		⑧	
熊本	⑤	⑧		

	佐賀		北九州		熊本	
先鋒	香月　優太	精道館	阿部　颯輝	行橋柔道	岡本　蓮士	一心館小山道場
次鋒	渡邉　赳琉	精道館	古賀　孝賢	八幡東	緒方　智一	真心館 少年柔道クラブ
中堅	廣瀬　友毘	有田警心館	平松　　聖	育徳館	佐々　快星	新輝塾 留魂魄道場
副将	浅田琥太郎	有田警心館	柳田紘士朗	柔誠会	岡本　隼虎	八代少年柔道塾
大将	久保翔太朗	精道館	佐々木悠太	香月道場	福嶋　左宥	一心館小山道場
補欠			脇山　弦太	小倉東		
			橋本　若菜	乳山道場		

Cパート

	宮崎	福中	長崎	順位
宮崎		③	⑥	
福中	③		⑨	
長崎	⑥	⑨		

	宮崎		福中		長崎	
先鋒	佐藤　大峨	生目道場	中島　旬飛	筑紫柔道	岩井　颯志	小佐々
次鋒	新垣　湊大	新富スポーツ	右田　大翔	須恵柔道クラブ	今村　陽輝	養心会
中堅	別府　憂海	柔技館	栗原　大斗	篠栗町スポーツ 協会柔道部	平井　栄輝	修喩館
副将	湯地　悠誠	明道館	矢羽田悠真	月隈武徳館道場	片山喜伸道	平山道場
大将	日高　大翔	高鍋警察署	兎中善太郎	月隈武徳館道場	荒木　悠利	福江武道館
補欠	松浦菜々心	生目道場	川﨑　竜誠	太宰府 少年武道会	牟田　飛龍	相浦武道会
	中西　徳満	小林警察署	重松　拓真	波多江柔道 スポーツ少年団		

決勝トーナメント

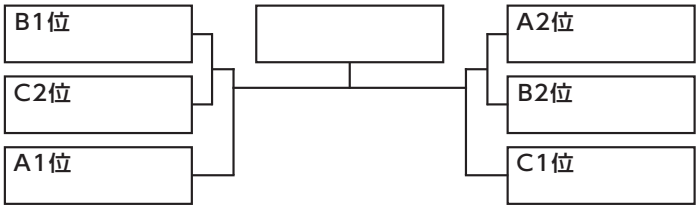

優秀選手

山　口	北九州	福岡中部
筑　後	大　分	宮　崎
熊　本	佐　賀	長　崎

小学３年生団体の部　（第八試合場①～　第九試合場❶～）

Aパート

	山口	佐賀	福中	順位
山口		①	②	
佐賀	①		④	
福中	②	④		

	山口		佐賀		福中	
先鋒	霜山薙由樂	萩	荒井　滋	精道館	池　虎士郎	波多江柔道スポーツ少年団
次鋒	條澤　悠希	防府	中島　遼介	北茂安	田中凛太朗	雷山柔道
六将	河島　花凜	乃木	川原　陸	伊心館	北脇　彩咲	波多江柔道スポーツ少年団
五将	渡邊　崇斗	岩国	山本　七菜	有田警心館	藤田　禮翔	月隈武徳館道場
四将	梶原　翔吾	岩国	本村　颯士	芦刈	藤田　将虎	月隈武徳館道場
三将	川田　翔太	小串	井上　星太	津武館	境井　莉愛	西福岡柔道クラブ
副将	金子　美姫	柔友会萩	山本　智大	精道館	濱本　颯太	月隈武徳館道場
大将	山本　星我	暁	池田　海	鳥栖	田中　現太	東福岡柔道教室
補欠					若杉　遥仁	月隈武徳館道場
					六角　悠玄	桜野柔道

Bパート

	長崎	宮崎	北九州	順位
長崎		❶	③	
宮崎	❶		⑤	
北九州	③	⑤		

	長崎		宮崎		北九州	
先鋒	山口　裕剛	福江武道館	橋口　颯介	柔技館	谷口　蓮	戸畑道友会
次鋒	大久保　樹	平山道場	平野　心結	一成塾	田中　裕人	信和塾
六将	草野　彗	福江武道館	荒木心之介	延岡少年柔道クラブ	野中　堅仁	香月道場
五将	青柳　颯	平山道場	松元　愛夏	生目道場	安田　開滋	香月道場
四将	梅野　翔	長与尚武会	橋口　颯汰	西都警察署	熊谷　優	信和塾
三将	大石　真綾	吉井少年	小野　亮	延岡少年柔道クラブ	大下　瑛太	豊前柔道
副将	野元　惺剛	吉井少年	日高　翔真	高鍋警察署	永住　椎椰	洞北クラブ
大将	中里　泰造	相浦武道会	三浦　凰雅	一成塾	笹倉　瑛太	柔誠会
補欠	畝原　悠	相浦武道会	樋口　佑豊	新富スポーツ	西谷　空輝	八幡東
					小椋　王葵	信和塾

Cパート

	大分	熊本	筑後	順位
大分		❷	❸	
熊本	❷		❹	
筑後	❸	❹		

	大分		熊本		筑後	
先鋒	板山知瑞子	錬徳館道場	福岡　良粋	松龍館柔道場	川副　莉央	安武道場
次鋒	梶原　碧	日田市少年柔道クラブ	栗屋　樹	益城柔道クラブ	飯盛　友陽	三潴スポーツ少年団柔道部
六将	塩﨑　力丸	庚辰館道場	徳永　悠真	光道場	井上　鈴太	うきは市体協柔道部
五将	臼杵　奏珀	三重柔道クラブ	村上　聖蘭	真心館少年柔道クラブ	原田　琉我	大刀洗豪武館
四将	山本　海志	庚辰館道場	藤原　光心	光道場	横溝　優人	塚本道場
三将	太田　智耀	三重柔道クラブ	志水　純恋	成晋塾	田中　澪音	筑前三輪柔道部
副将	児玉　直人	清錬館道場	田中蓮太朗	松龍館柔道場	田崎　千翔	久留米柔道塾
大将	田中　皓太	中津少年柔道クラブ	北村　宙大	慈雄会講明塾	多田　賢伸	筑前夜須柔道部
補欠					井上　嘉将	本吉塾
					小宮　金時	塚本道場

決勝トーナメント

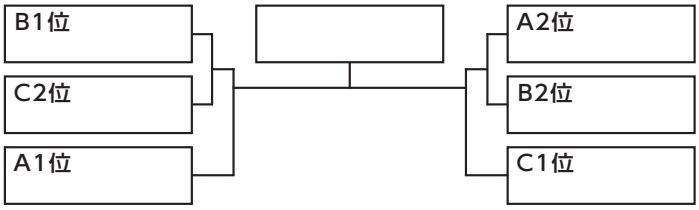

優秀選手

山口	北九州	福岡中部
筑後	大分	宮崎
熊本	佐賀	長崎

小学４年生団体の部　（第三試合場①～　第四試合場❶～）

Aパート

	北九州	熊本	大分	順位
北九州		①	②	
熊本	①		④	
大分	②	④		

	北九州		熊本		大分	
先鋒	松上　怜央	香月道場	岩尾　颯真	光道場	植山　栄志	ＵＳＡ小倉塾
次鋒	津田　雷人	信和塾	平島　煌靖	長洲柔道塾	熊井　翔太	日田市少年柔道クラブ
六将	大津山天翔	信和塾	古川　慶悟	松龍館柔道場	出口　遥茉	中津少年柔道クラブ
五将	佐藤　輝翼	乳山道場	小髙　慧太	森義塾柔道教室	竹下　良治	ゆふいん柔道教室
四将	津々良尚輝	信和塾	平山　雄盛	真心館少年柔道クラブ	石上　琳琥	佐伯柔道クラブ
三将	木村　優進	誠道館	斉藤　大輔	熊本中央警察署承道館	児玉　有羽	大分東地区柔道クラブ
副将	田中　登羽	乳山道場	堀田　芯	松龍館柔道場	安部　未飛	安岐柔道クラブ
大将	山口　心	信和塾	大島　龍騎	玄武館少年柔道クラブ	谷井　虎大	挾間町少年柔道クラブ
補欠	河野　佐佑	信和塾				
	本田竜太郎	洞北クラブ				

Bパート

	福中	佐賀	宮崎	順位
福中		❶	③	
佐賀	❶		⑤	
宮崎	③	⑤		

	福中		佐賀		宮崎	
先鋒	上原創太郎	東福岡柔道教室	香月　洸太	精道館	渡辺　大翔	宝道場
次鋒	宮宇地菜未	月隈武徳館道場	江口　貫太	呼子	宮里　海璃	都城武道館
六将	松尾　宗睦	善柔館	西田　陸人	精道館	佐藤　大護	生目道場
五将	江原　大誠	古賀柔道クラブ	荒巻　皇成	芦刈	小田将之介	柔技館
四将	山崎　結乃	古賀柔道クラブ	中村　篤樹	呼子	松元　聡亮	生目道場
三将	白垣　七菜	宇美町少年柔道教室	山口　龍暉	太良	坂本　蒼馬	坂本柔道塾
副将	丸山　喜己	須恵柔道クラブ	川頭　龍成	小城秀島	工藤　菜子	延岡少年柔道クラブ
大将	山口　新平	天真館	赤石　舜	伊心館	首藤　吉慶	延岡少年柔道クラブ
補欠	田中　匠	雷山柔道			新垣　毅虎	新富スポーツ
	安武　瑛泰	宗像Ｊクラブ			後藤　凛玖	門川スポーツ

Cパート

	筑後	長崎	山口	順位
筑後		❷	❸	
長崎	❷		❹	
山口	❸	❹		

	筑後		長崎		山口	
先鋒	行武　侑昴	筑前夜須柔道部	川村　多運	福江武道館	石丸　奏輝	防府
次鋒	河津　颯翔	筑前夜須柔道部	大野　瑛太	大浜少年	豊田祐士朗	下警
六将	川波　勇琉	筑前三輪柔道部	西山善次郎	吾妻少年	武田　桃佳	岩国
五将	末吉　悠馬	塚本道場	平井　隆輝	修喩館	有泉　昊	中関
四将	草野　稟捺	田主丸道場	中村　陽太	多良見少年	川崎　勇輝	防府
三将	小嶋　夏輝	尚武館	丸尾　晄駕	福江武道館	亀永沙里人	小串
副将	平山　玲凰	筑前夜須柔道部	末吉琥太郎	相浦武道会	能見　凪人	暁
大将	山本　汐音	うきは市体協柔道部	内田　稔弥	愛野	玉野　朝海	福川
補欠	秦　颯汰	柔心館	牟田　桜雪	相浦武道会	河村　和士	松美
	彌吉　咲恵	安武道場	金谷　愛	養心会	岡村美瑠々	福川

決勝トーナメント

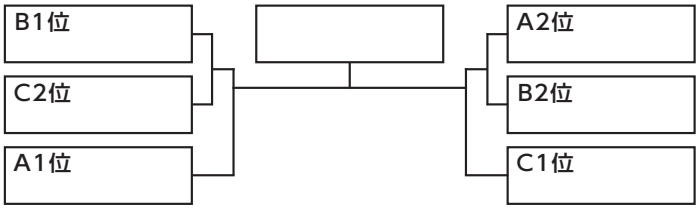

優秀選手

山口	北九州	福岡中部
筑後	大分	宮崎
熊本	佐賀	長崎

小学５年生団体の部　（第六試合場①～　第七試合場❶～）

Aパート

	熊本	福中	大分	沖縄	順位
熊本		①	③	⑤	
福中	①		⑥	④	
大分	③	⑥		②	
沖縄	⑤	④	②		

	熊本		福中		大分		沖縄	
先鋒	田口　愛翔	慈雄会講明塾	伊津野謙太	大野城南柔道クラブ	是永　悟	安心院柔道クラブ	ウイルソン海	宜野湾署スポーツ少年団
次鋒	上津原悠斗	桜木柔道クラブ	佐藤　泰貴	宇美町少年柔道教室	末永　煌	別府市柔道教室	玉城芽依花	宜野湾署スポーツ少年団
六将	渡邉　空河	菊池警察署菊誠館	古賀　春樹	宗像Ｊクラブ	髙木　大夢	ＵＳＡ小倉塾	玉城　大吾	豊見城署スポーツ少年団
五将	堀川　喜生	桜木柔道クラブ	黒木　聖也	宗像Ｊクラブ	阿部　桜大	安心院柔道クラブ		
四将	東　大遼	八代少年柔道塾	田中　陽介	波多江柔道スポーツ少年団	工藤　渉	安心院柔道クラブ	吉門　優真	沖縄尚学少年柔道教室
三将	江原　優心	大真館柔道場	佐藤　幹人	東福岡柔道教室	衛藤　健作	森道場	新垣　怜王	読谷少年柔道クラブ
副将	二宮　守道	益城柔道クラブ	松本　有真	天真館	相垣　幸汰	日田市少年柔道クラブ	徳村　大輝	読谷少年柔道クラブ
大将	佐々木陸翔	森内道場	大戸　崚瓦	善柔館	吉良　優正	三重柔道クラブ	山里　紗彩	沖縄署スポーツ少年団
補欠			熊本良太郎	桜野柔道				
			入嵩西快生	桜野柔道				

Bパート

	山口	北九州	宮崎	順位
山口		❶	❸	
北九州	❶		❺	
宮崎	❸	❺		

	山口		北九州		宮崎	
先鋒	中平　嵐士	宇部ク	後藤　駿天	小倉東	猪股　光生	延岡少年柔道クラブ
次鋒	阿部　辿士	大西	宮辺鼓太郎	戸畑道友会	山本　蒼斗	宝道場
六将	伊藤　緑風	岩国	下川　真尋	香月道場	坂本　晃葵	寿栄館
五将	大岡　純也	下警	樋口　伊吹	小倉東	北川　夏樹	一成塾
四将	奥田　耕平	岩国	中川由樹人	乳山道場	鶴田　春輝	寿栄館
三将	高野　大和	岩国	白川　鳳羅	戸畑道友会	鎌田道太朗	警察学校少年柔道教室
副将	田中　温己	松美	田尻　彩希	則松クラブ	稲毛　歩夢	明道館
大将	坂元　逞	岩国	児玉　颯来	信和塾	太田　龍周	姫城柔道クラブ
補欠	西　優姫	清風	西村　虎哲	戸畑道友会	田代　大地	一成塾
	森永　唯月	日置	田中　華太	誠道館	指宿　翔	小林警察署

Cパート

	長崎	筑後	佐賀	順位
長崎		❷	❹	
筑後	❷		❻	
佐賀	❹	❻		

	長崎		筑後		佐賀	
先鋒	吉井　優仁	世知原	帆足　空輝	筑前夜須柔道部	土井隆太郎	諸富
次鋒	石田将斗志	岐宿	古賀龍之介	尚武館	久保虎次朗	精道館
六将	綿谷　湊斗	長与尚武会	徳永　咲郎	筑前夜須柔道部	茶圓　寛人	芦刈
五将	前田　大蔵	世知原	伊藤源一朗	荒木柔道クラブ	古川　裕也	小城秀島
四将	深江　礼華	小佐々	野中　詣斗	筑前夜須柔道部	金塲　悠翔	塩田
三将	田端　啓二	福江武道館	岡田　悠真	三潴スポーツ少年団柔道部	磯野　宏充	鳥栖
副将	村中　旺介	多良見少年	篠﨑　道栄	大刀洗豪武館	森田　琉希	呼子
大将	水俣　歩	北陽塾	村田　智康	筑前夜須柔道部	福田　規史	小城秀島
補欠	城山　舞佳	大浜少年	塚本　大輝	柔心館道場		
	竹内　日向	北陽塾	待鳥　聖空	大川練成会		

決勝トーナメント

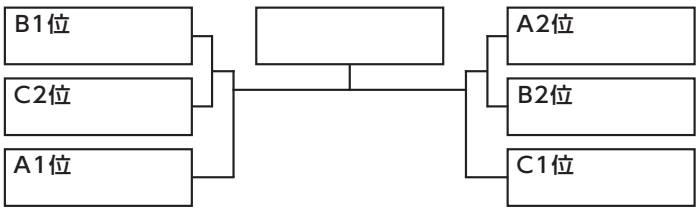

優秀選手

		沖縄
山口	北九州	福岡中部
筑後	大分	宮崎
熊本	佐賀	長崎

小学６年生団体の部　（第一試合場①～　第二試合場❶～）

Aパート

	宮崎	長崎	福中	順位
宮崎		①	②	
長崎	①		④	
福中	②	④		

	宮崎		長崎		福中	
先鋒	鈴木　叶太	延岡少年柔道クラブ	池田　勇志	講志館	入嵩西豪生	桜野柔道
次鋒	森山　陽貴	姫城柔道倶楽部	平井　豪輝	修喩館	姥　三士郎	篠栗町スポーツ協会柔道部
六将	海野　颯斗	誠柔館	藤永　海翔	世知原	梅津　律輝	天真館
五将	落　椰真斗	延岡少年柔道クラブ	岩井　大湖	小佐々	音成　喜友	宇美町少年柔道教室
四将	岡本　文那	延岡警察署	金子　稜青	養心会	秋山水乃里	波多江柔道スポーツ少年団
三将	川越　匡人	明道館	田中　拓夢	諏訪ノ森	川分　亜美	篠栗町スポーツ協会柔道部
副将	猪ヶ倉大地	都城武道館	太田悠希人	岐宿	白垣　翔雅	宇美町少年柔道教室
大将	新藤　聖也	延岡少年柔道クラブ	馬場　要	東長崎柔心館	紙谷　桜介	長尾柔道クラブ
補欠	長嶺　葵	生目道場	北川　好海	吉岡道場	小浦　大叶	太宰府少年武道会
	荒木心乃夏	延岡少年柔道クラブ	村本ゆらら	吉岡道場	高倉　朋大	東福岡柔道教室

Bパート

	山口	大分	北九州	順位
山口		❶	③	
大分	❶		⑤	
北九州	③	⑤		

	山口		大分		北九州	
先鋒	阿部　隼土	大西	板山　敦郎	錬徳館道場	平松　侍	育徳館
次鋒	大野　悠史	福川	河野　将大	安岐柔道クラブ	安枝　海惺	戸畑道友会
六将	幸島大一朗	ABU	上木　良	三重柔道クラブ	片桐慶次郎	香月道場
五将	上村　兼士	萩	髙宮　七海	大分東地区柔道クラブ	佐藤　光晟	乳山道場
四将	西田　滉太	暁	崎野　秦	森道場	藤川　漣央	行橋柔道
三将	柳井　雄琉	富田	坪井　馨	安心院柔道クラブ	守田　悠磨	行橋柔道
副将	菅本　彩乃	福川	久保　純獅	別府市柔道教室	濵田　燈夜	戸畑道友会
大将	弘中　颯	暁	宮名利昭斗	青洞館	大西　永晃	小倉東
補欠	山内　萌生	福川			伊藤　光輝	戸畑道友会
	徳田　龍輝	萩			木村　大成	誠道館

Cパート

	佐賀	熊本	筑後	順位
佐賀		❷	❸	
熊本	❷		❹	
筑後	❸	❹		

	佐賀		熊本		筑後	
先鋒	田中　龍希	精道館	堀　太雅	桜木柔道クラブ	鹿釜奈々美	本吉塾
次鋒	森永　倫平	芦刈	國料　瑠真	倫心館吉田道場	近藤　大和	久留米柔道塾
六将	弥永　康生	小城秀島	志水　颯明	文政少年柔道クラブ	古賀　翔太	久留米柔道塾
五将	山本颯太郎	有田警心館	髙倉　慎吾	桜木柔道クラブ	中尾　瑠玖	高武館
四将	赤石　翼	伊心館	師富　一旗	玄武館少年柔道クラブ	竹下　智哉	本吉塾
三将	山口　成虎	太良	高倉　菖悟	山鹿警察署興倫館	添島　魁李	筑前三輪柔道部
副将	北島　弘琉	芦刈	金井　海広	光道場	金納　理輝	大川練成会
大将	梶山　拓海	有田警心館	鶴山　海月	桜木柔道クラブ	山口　勇	筑前夜須柔道部
補欠					伊藤　徹	本吉塾
					山城　蒼雅	筑前夜須柔道部

決勝トーナメント

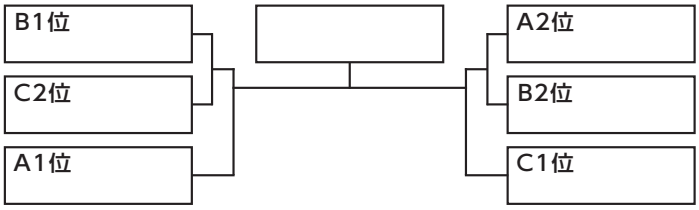

優秀選手

山口	北九州	福岡中部
筑後	大分	宮崎
熊本	佐賀	長崎

個　人　戦

1年生の部

	道場名	氏名	No.
宮崎	生目道場	菊地結心	1
佐賀	塩田	椛島侑雅	2
大分	臼杵市柔道連盟少年部	森　忠慶	3
山口	ABU	永田逸樹	4
長崎	佐世保	大江朔太郎	5
福中	須恵柔道クラブ	本田英翔	6
佐賀	精道館	西田結衣	7
筑後	筑前夜須柔道部	武部龍智	8
北九	則松クラブ	貝掛未來	9
長崎	世知原	赤木源氏	10
熊本	菊池警察署菊誠館	竹下空結夢	11
大分	佐伯柔道クラブ	石上陽琉	12
熊本	光道場	福永新那	13
筑後	久留米柔道塾	古賀瑠依人	14
宮崎	門川スポーツ	小松美空	15
福中	月隈武徳館道場	南野祐大	16
山口	岩国	丸山想太	17
山口	松美	植木寛大	18
佐賀	伊心館	西村龍臣	19
長崎	平山道場	片山煌彪	20
北九	八幡東	宮本來駕	21
福中	篠栗町スポーツ協会柔道部	栗原千大	22
大分	佐伯柔道クラブ	白岩丈太朗	23

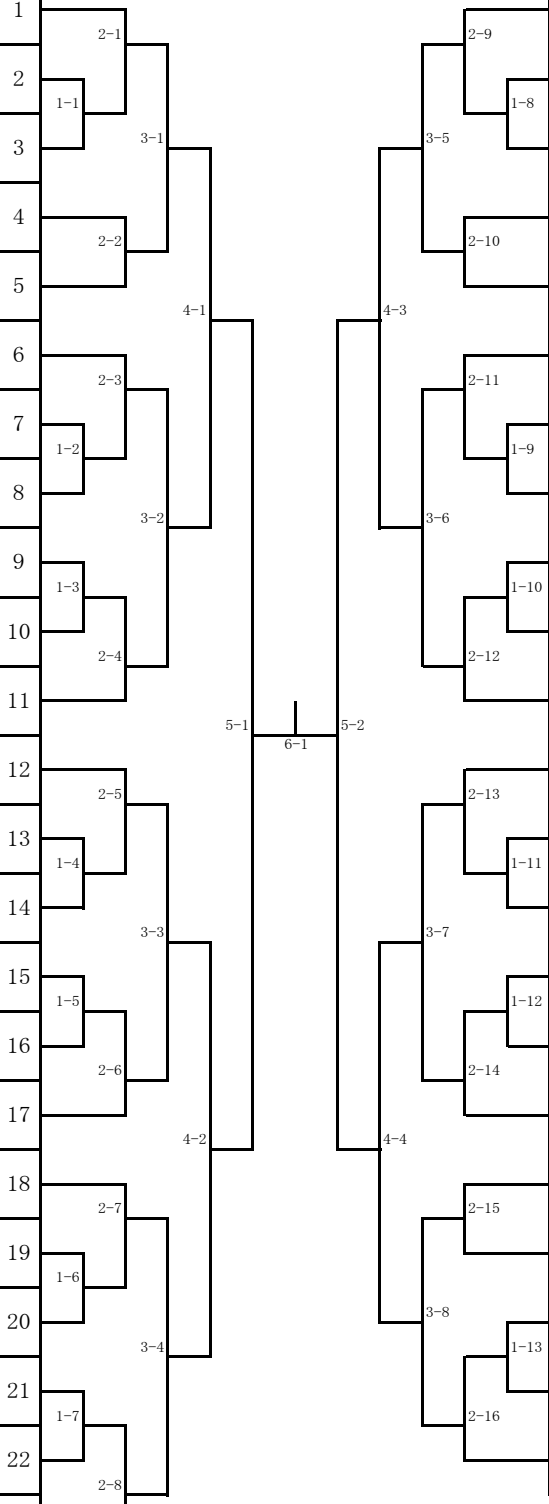

No.	氏名	道場名	
24	齋藤謙真	森道場	大分
25	小玉侑芯	小串	山口
26	井上善之亮	研心会	筑後
27	的場碧瑛	宝道場	宮崎
28	城川弘輝	光道場	熊本
29	鈴木　輪	信和塾	北九
30	迫田真之介	明道館	福中
31	城戸優汰	有田警心館	佐賀
32	田上龍汰	益城柔道クラブ	熊本
33	井上　光	筑前夜須柔道部	筑後
34	松本琉生	岐宿	長崎
35	若菜竜与	福江武道館	長崎
36	斎藤達斗	門川スポーツ	宮崎
37	樋口藍人	八幡東	北九
38	籐　煌星	月隈武徳館道場	福中
39	福本篤人	益城柔道クラブ	熊本
40	江上武種	安武道場	筑後
41	藤本映来	岩国	山口
42	三島千春	都城武道館	宮崎
43	片岡康乃	小倉東	北九
44	千代森音哉	尚武館田崎道場	大分
45	庄野天賀	精道館	佐賀

2年生の部

	道場名	氏名	No.
宮崎	生目道場	佐藤大峨	1
福中	筑紫柔道	中島旬飛	2
長崎	平山道場	片山喜伸道	3
大分	清錬館道場	柏田陽音	4
熊本	一心舘小山道場	福嶋左宥	5
筑後	塚本道場	横溝健人	6
福中	月隈武徳館道場	矢羽田悠真	7
佐賀	精道館	渡邉赳琉	8
長崎	養心会	今村陽輝	9
山口	福川	吉村孝徳	10
北九	行橋柔道	阿部颯輝	11
宮崎	明道館	湯地悠誠	12
熊本	八代少年柔道塾	岡本隼虎	13
北九	柔誠会	柳田紘士朗	14
福中	篠栗町スポーツ協会柔道部	栗原大斗	15
筑後	久留米柔道塾	近藤元斗	16
山口	柔友萩	高橋明豊	17
大分	臼杵市柔道連盟少年部	小坂知寛	18
北九	乳山道場	橋本若菜	19
佐賀	有田警心館	廣瀬友毘	20
宮崎	柔技館	別府憂海	21
熊本	新輝塾留魂魄道場	佐々快星	22
長崎	福江武道館	荒木悠利	23

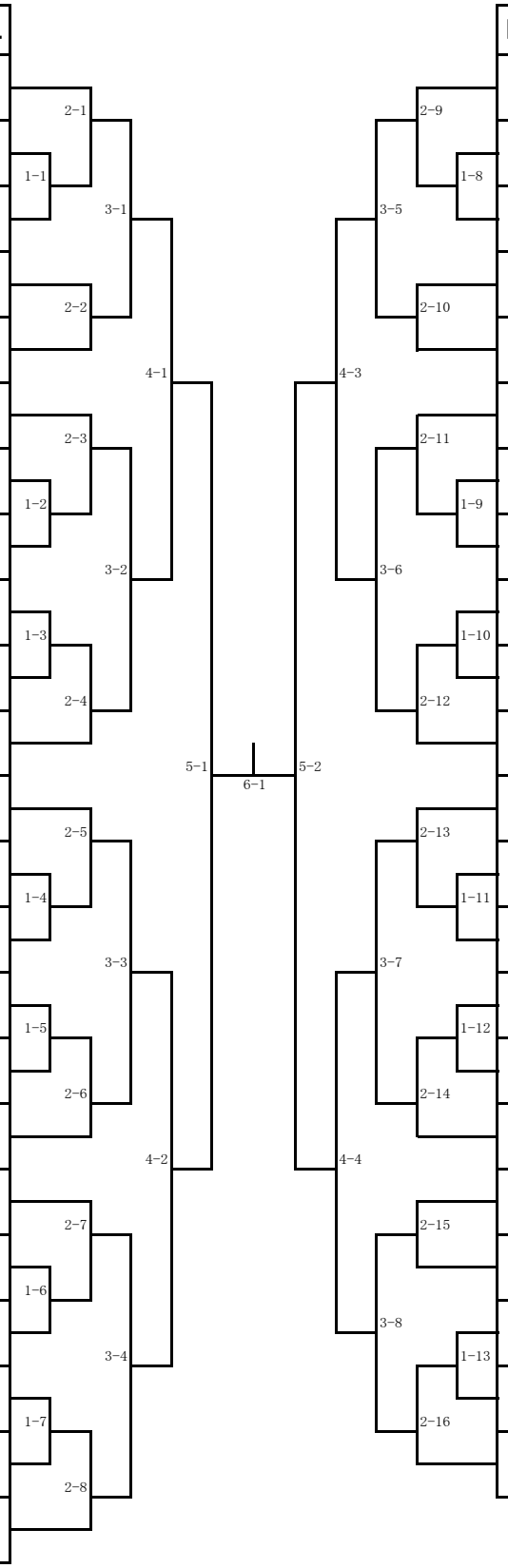

No.	氏名	道場名	
24	岩井颯志	小佐々	長崎
25	岡本蓮士	一心舘小山道場	熊本
26	上田良	大西	山口
27	井源汰郎	錬徳館道場	大分
28	香月優太	精道館	佐賀
29	水本涼真	自勝舘少年柔道教室	大分
30	佐々木悠太	香月道場	北九
31	篠崎主極	大刀洗豪武館	筑後
32	和泉晶也	光	山口
33	川﨑竜誠	太宰府少年武道会	福中
34	日高大翔	高鍋警察署	宮崎
35	平井栄輝	修喩館	長崎
36	永元聖矢	USA小倉塾	大分
37	緒方智一	真心館少年柔道クラブ	熊本
38	武田壱心	岩国	山口
39	久保翔太朗	精道館	佐賀
40	今村斗哉	修道館柔道教室	筑後
41	平松聖	育徳館	北九
42	足達陽宝	うきは市体協柔道部	筑後
43	中西徳満	小林警察署	宮崎
44	浅田琥太郎	有田警心館	佐賀
45	兎中善太郎	月隈武徳館道場	福中

3年生軽量の部

	道場名	氏名	No.
佐賀	伊心館	川原　陸	1
宮崎	延岡少年柔道クラブ	荒木心之介	2
熊本	光道場	徳永悠真	3
大分	庚辰館道場	塩﨑力丸	4
筑後	安武道場	川副莉央	5
長崎	福江武道館	山口裕剛	6
福中	月隈武徳館道場	藤田禮翔	7
北九	香月道場	安田開滋	8
山口	防府	條澤悠希	9
熊本	松龍館柔道場	福岡良粋	10
北九	戸畑道友会	谷口　蓮	11
大分	日田市少年柔道クラブ	梶原　碧	12
山口	萩	霜山薙由樂	13
福中	波多江柔道スポーツ少年団	北脇彩咲	14
長崎	福江武道館	草野　彗	15
宮崎	一成塾	平野心結	16
佐賀	北茂安	中島遼介	17
筑後	うきは市体協柔道部	井上鈴太	18

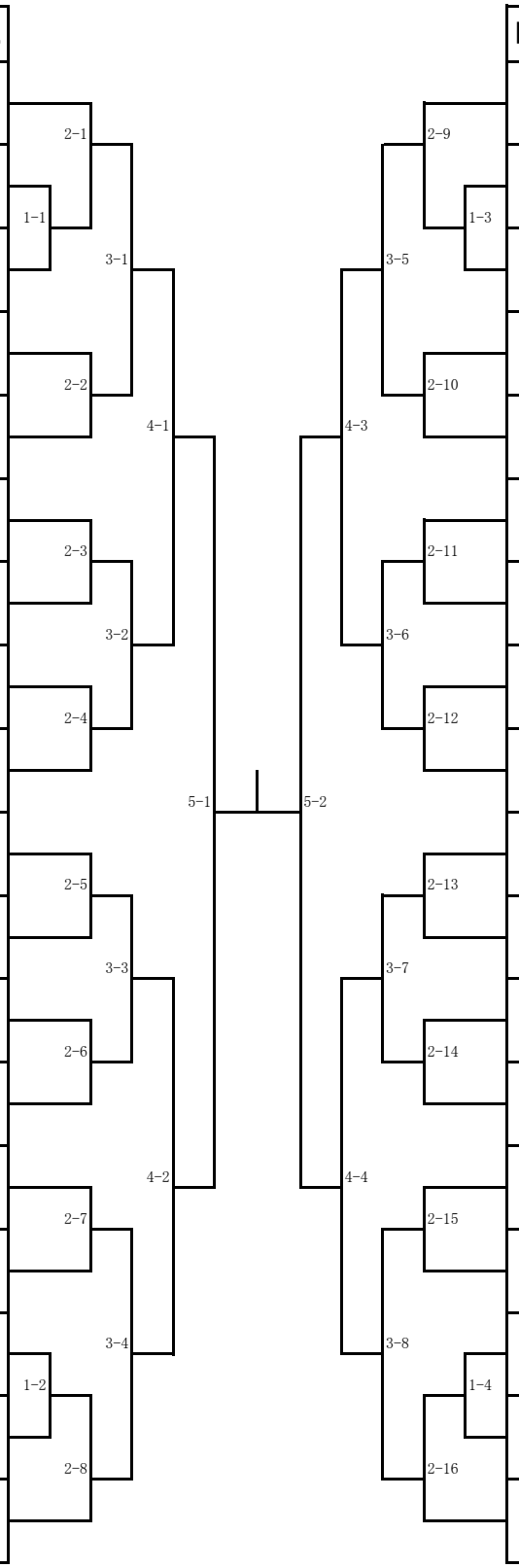

No.	氏名	道場名	
19	河島花凜	乃木	山口
20	橋口颯介	柔技館	宮崎
21	青柳　颯	平山道場	長崎
22	山本七菜	有田警心館	佐賀
23	飯盛友陽	三潴スポーツ少年団柔道部	筑後
24	栗屋　樹	益城柔道クラブ	熊本
25	田中裕人	信和塾	北九
26	臼杵奏珀	三重柔道クラブ	大分
27	池　虎士郎	波多江柔道スポーツ少年団	福中
28	村上聖蘭	真心館少年柔道クラブ	熊本
29	若杉遥仁	月隈武徳館道場	福中
30	野中堅仁	香月道場	北九
31	荒井　滋	精道館	佐賀
32	渡邊崇斗	岩国	山口
33	板山知瑞子	錬徳館道場	大分
34	大久保　樹	平山道場	長崎
35	原田琉我	大刀洗豪武館	筑後
36	松元愛夏	生目道場	宮崎

3年生重量の部

	道場名	氏名	No.
宮崎	一成塾	三浦凰雅	1
福中	桜野柔道	六角悠玄	2
長崎	長与尚武会	梅野　翔	3
北九	洞北クラブ	永住椎椰	4
筑後	筑前夜須柔道部	多田賢伸	5
山口	小串	川田翔太	6
熊本	光道場	藤原光心	7
大分	三重柔道クラブ	太田智耀	8
佐賀	芦刈	本村颯士	9
大分	中津少年柔道クラブ	田中皓太	10
熊本	慈雄会講明塾	北村宙大	11
北九	信和塾	熊谷　優	12
宮崎	延岡少年柔道クラブ	小野　亮	13
山口	柔友会萩	金子美姫	14
長崎	吉井少年	野元惺剛	15
佐賀	精道館	山本智大	16
福中	月隈武徳館道場	藤田将虎	17
筑後	塚本道場	横溝優人	18

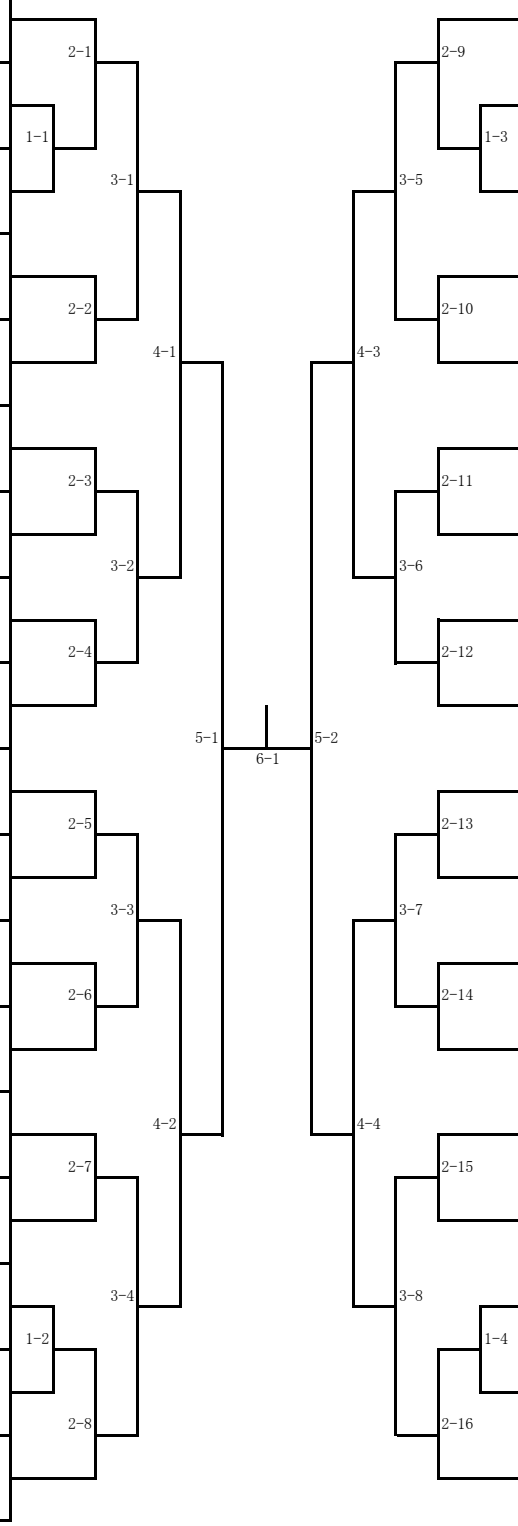

No.	氏名	道場名	
19	井上星太	津武館	佐賀
20	日高翔真	高鍋警察署	宮崎
21	境井莉愛	西福岡柔道クラブ	福中
22	山本海志	庚辰館道場	大分
23	中里泰造	相浦武道会	長崎
24	田中澪音	筑前三輪柔道部	筑後
25	梶原翔吾	岩国	山口
26	大下瑛太	豊前柔道	北九
27	田中蓮太朗	松龍館柔道場	熊本
28	山本星我	暁	山口
29	田崎千翔	久留米柔道塾	筑後
30	田中現太	東福岡柔道教室	福中
31	児玉直人	清錬館道場	大分
32	大石真綾	吉井少年	長崎
33	池田　海	鳥栖	佐賀
34	笹倉瑛太	柔誠会	北九
35	志水純恋	成晋塾	熊本
36	橋口颯汰	西都警察署	宮崎

4年生軽量の部

Aパート

	道場名	氏名	No.
長崎	修喩館	平井隆輝	1
大分	USA 小倉塾	植山栄志	2
筑後	筑前三輪 柔道部	川波勇琉	3
熊本	長洲柔道塾	平島煌靖	4
山口	防府	石丸奏輝	5
北九	香月道場	松上怜央	6
佐賀	呼子	江口貫太	7
宮崎	新富 スポーツ	新垣毅虎	8
福中	大野城南 柔道クラブ	前田光一朗	9
佐賀	芦刈	荒巻皇成	10
長崎	吾妻少年	西山善次郎	11
熊本	松龍館 柔道場	古川慶悟	12
北九	信和塾	津田　雷人	13
筑後	塚本道場	末吉悠馬	14
山口	松美	河村和士	15
大分	ゆふいん 柔道教室	竹下良治	16
宮崎	生目道場	佐藤大護	17
福中	東福岡 柔道教室	上原創太郎	18

Bパート

No.	氏名	道場名	
19	有泉　昊	中関	山口
20	西田陸人	精道館	佐賀
21	川村多運	福江武道館	長崎
22	小髙慧太	森義塾 柔道教室	熊本
23	熊井翔太	日田市少年 柔道クラブ	大分
24	小田将之介	柔技館	宮崎
25	河津颯翔	筑前夜須 柔道部	筑後
26	佐藤輝翼	乳山道場	北九
27	松尾宗睦	善柔館	福中
28	豊田祐士朗	下警	山口
29	江原大誠	古賀 柔道クラブ	福中
30	出口遥茉	中津少年 柔道クラブ	大分
31	行武侑昴	筑前夜須 柔道部	筑後
32	香月洸太	精道館	佐賀
33	岩尾颯真	光道場	熊本
34	大野瑛太	大浜少年	長崎
35	大津山天翔	信和塾	北九
36	渡辺大翔	宝道場	宮崎

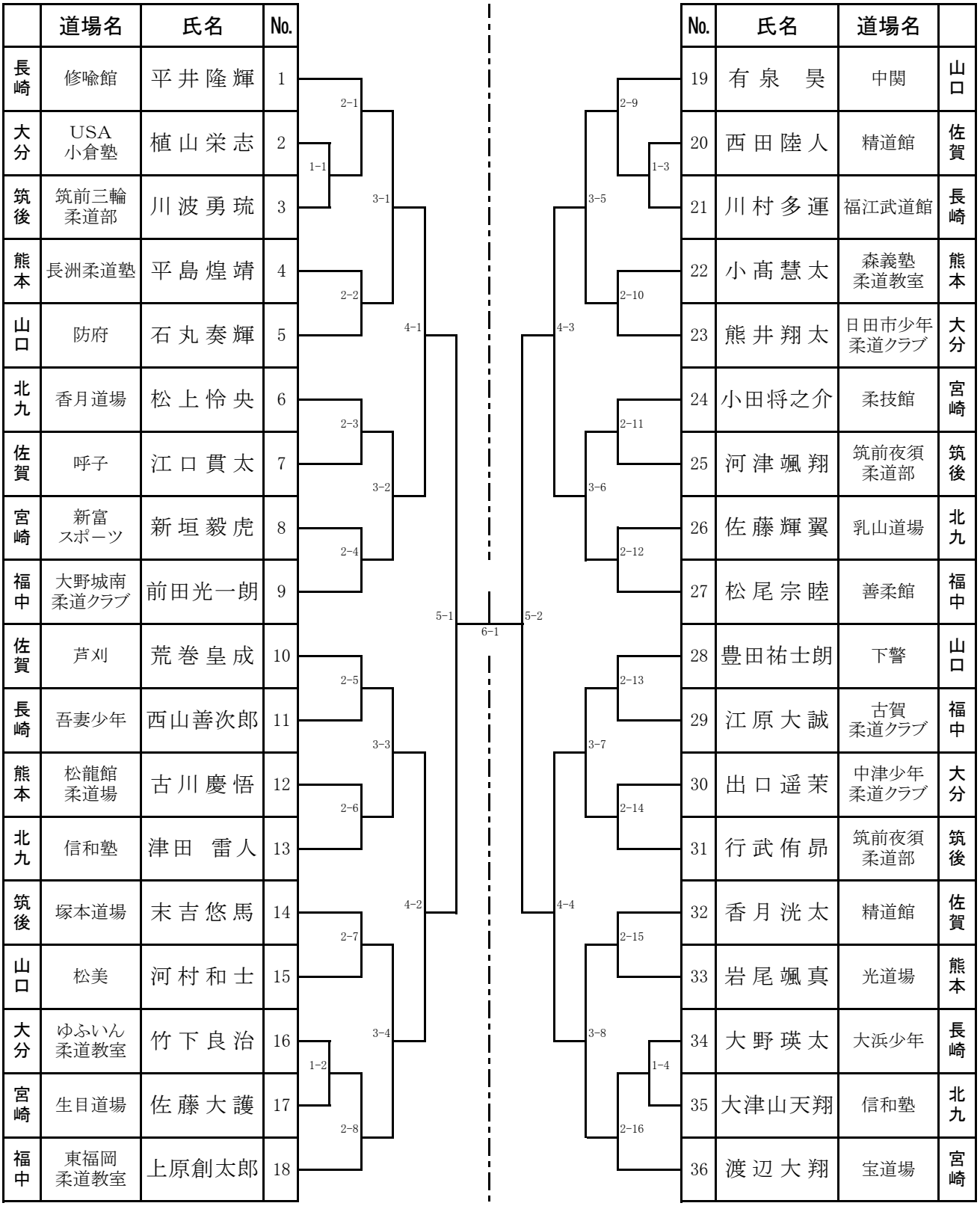

4年生重量の部

Aパート

	道場名	氏名	No.
北九	信和塾	山口　心	1
佐賀	呼子	中村篤樹	2
長崎	多良見少年	中村陽太	3
筑後	尚武館	小嶋夏輝	4
福中	須恵 柔道クラブ	丸山喜己	5
熊本	松龍館 柔道場	堀田　芯	6
山口	小串	亀永沙里人	7
大分	安岐 柔道クラブ	安部未飛	8
宮崎	坂本柔道塾	坂本蒼馬	9
大分	大分東地区 柔道クラブ	児玉有羽	10
筑後	筑前夜須 柔道部	平山玲凰	11
熊本	真心館少年 柔道クラブ	平山雄盛	12
佐賀	太良	山口龍暉	13
宮崎	門川 スポーツ	後藤凛玖	14
山口	防府	川崎勇輝	15
北九	乳山道場	田中登羽	16
長崎	愛野	内田稔弥	17
福中	雷山柔道	田中　匠	18

Bパート

No.	氏名	道場名	
19	松元聡亮	生目道場	宮崎
20	木村優進	誠道館	北九
21	山口新平	天真館	福中
22	山本汐音	うきは市 体協柔道部	筑後
23	谷井虎大	挾間町少年 柔道クラブ	大分
24	赤石　舜	伊心館	佐賀
25	末吉琥太郎	相浦武道会	長崎
26	大島龍騎	玄武館少年 柔道クラブ	熊本
27	和泉心也	光	山口
28	井上心太	小月	山口
29	古賀　宏	修道館 柔道教室	筑後
30	安武瑛泰	宗像 Jクラブ	福中
31	津々良尚輝	信和塾	北九
32	首藤吉慶	延岡少年 柔道クラブ	宮崎
33	斉藤大輔	熊本中央警 察署承道館	熊本
34	丸尾晄駕	福江武道館	長崎
35	石上琳琥	佐伯 柔道クラブ	大分
36	川頭龍成	小城秀島	佐賀

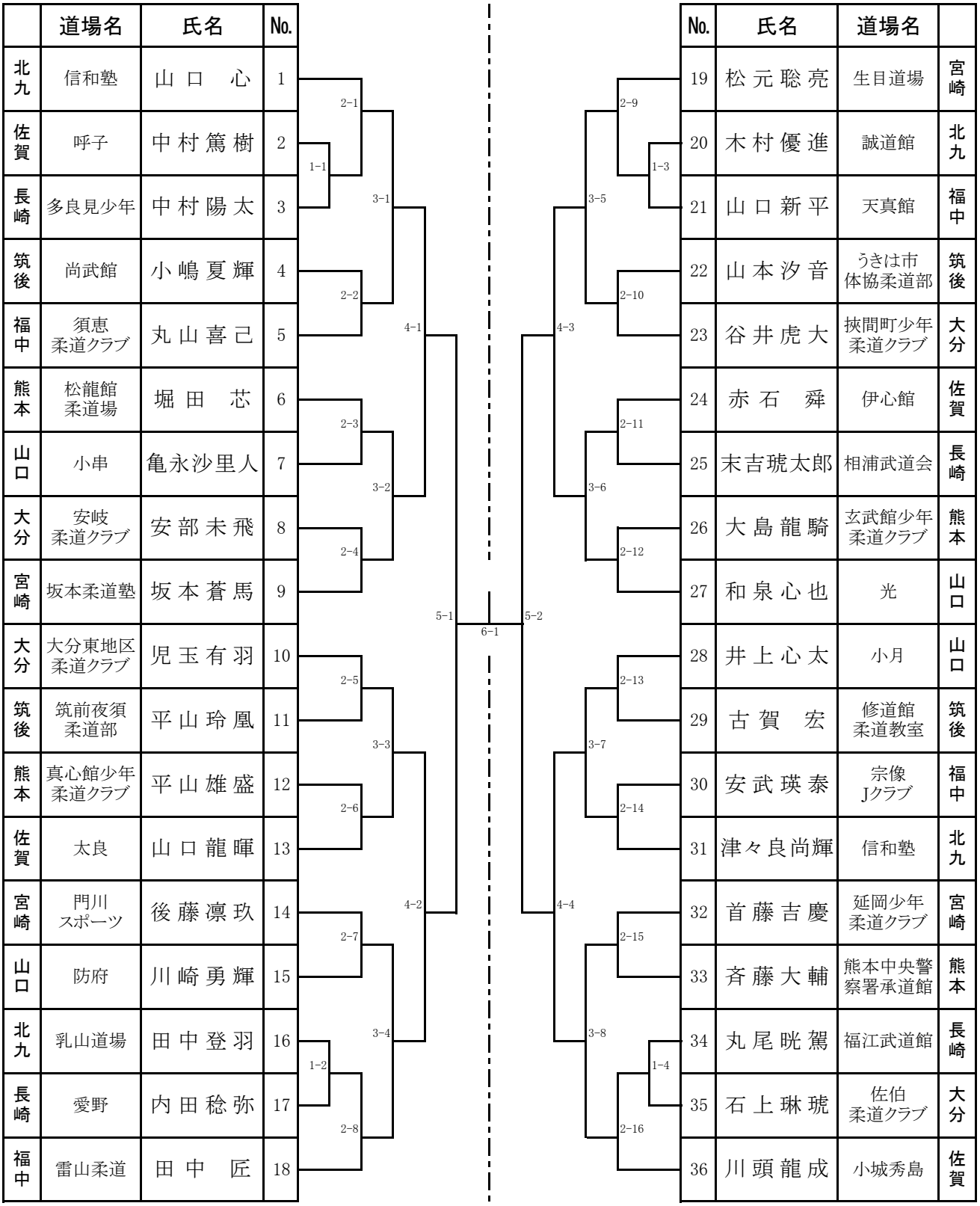

5年生軽量の部

Aパート

	道場名	氏名	No.
熊本	桜木 柔道クラブ	上津原悠斗	1
宮崎	延岡少年 柔道クラブ	猪股光生	2
佐賀	諸富	土井隆太郎	3
大分	USA 小倉塾	髙木大夢	4
北九	小倉東	後藤駿天	5
山口	岩国	奥田耕平	6
福中	大野城南 柔道クラブ	伊津野謙太	7
筑後	筑前夜須 柔道部	徳永咲郎	8
長崎	岐宿	石田将斗志	9
筑後	尚武館	古賀龍之介	10
佐賀	小城秀島	古川裕也	11
山口	大西	阿部辿士	12
熊本	桜木 柔道クラブ	堀川喜生	13
福中	宇美町少年 柔道教室	佐藤泰貴	14
宮崎	寿栄館	坂本晃葵	15
北九	小倉東	樋口伊吹	16
長崎	世知原	前田大蔵	17
沖縄	豊見城署 スポーツ	玉城大吾	18
大分	安心院 柔道クラブ	阿部桜大	19

Bパート

No.	氏名	道場名	
20	茶圓寛人	芦刈	佐賀
21	末永煌	別府市 柔道教室	大分
22	吉井優仁	世知原	長崎
23	伊藤源一朗	荒木 柔道クラブ	筑後
24	渡邉空河	菊池警察署 菊誠館	熊本
25	古賀春樹	宗像 Jクラブ	福中
26	中平嵐士	宇柔ク	山口
27	北川夏樹	一成塾	宮崎
28	宮辺鼓太郎	戸畑道友会	北九
29	田口愛翔	慈雄会 講明塾	熊本
30	黒木聖也	宗像 Jクラブ	福中
31	大岡純也	下警	山口
32	久保虎次朗	精道館	佐賀
33	帆足空輝	筑前夜須 柔道部	筑後
34	ウィルソン海	宜野湾署 スポーツ	沖縄
35	下川真尋	香月道場	北九
36	綿谷湊斗	長与尚武会	長崎
37	是永悟	安心院 柔道クラブ	大分
38	山本蒼斗	宝道場	宮崎

5年生重量の部

Aパート

	道場名	氏名	No.
宮崎	姫城柔道クラブ	太田龍周	1
福中	天真館	松本有真	2
熊本	大真館柔道場	江原優心	3
北九	則松クラブ	西山暖真	4
大分	安心院柔道クラブ	工藤　渉	5
長崎	北陽塾	水俣　歩	6
筑後	三潴スポーツ少年団柔道部	岡田悠真	7
佐賀	塩田	金塲悠翔	8
山口	日置	森永唯月	9
大分	日田市少年柔道クラブ	相垣幸汰	10
佐賀	小城秀島	福田規史	11
福中	東福岡柔道教室	佐藤幹人	12
長崎	北陽塾	竹内日向	13
沖縄	読谷少年柔道クラブ	新垣怜王	14
熊本	益城柔道クラブ	二宮守道	15
筑後	筑前夜須柔道部	野中詣斗	16
山口	岩国	高野大和	17
北九	乳山道場	中川由樹人	18
宮崎	明道館	稲毛歩夢	19

Bパート

No.	氏名	道場名	
20	児玉颯来	信和塾	北九
21	磯野宏充	鳥栖	佐賀
22	鎌田道太朗	警察学校少年柔道教室	宮崎
23	吉良優正	三重柔道クラブ	大分
24	篠﨑道栄	大刀洗豪武館	筑後
25	佐々木陸翔	森内道場	熊本
26	田中温己	松美	山口
27	村中旺介	多良見少年	長崎
28	徳村大輝	読谷少年柔道クラブ	沖縄
29	大戸崚瓦	善柔館	福中
30	坂元　逞	岩国	山口
31	鶴田春輝	寿栄館	宮崎
32	田端啓二	福江武道館	長崎
33	森田琉希	呼子	佐賀
34	村田智康	筑前夜須柔道部	筑後
35	田中陽介	波多江柔道スポーツ少年団	福中
36	東　大遼	八代少年柔道塾	熊本
37	吉門優真	沖縄尚学少年柔道教室	沖縄
38	白川鳳羅	戸畑道友会	北九
39	衛藤健作	森道場	大分

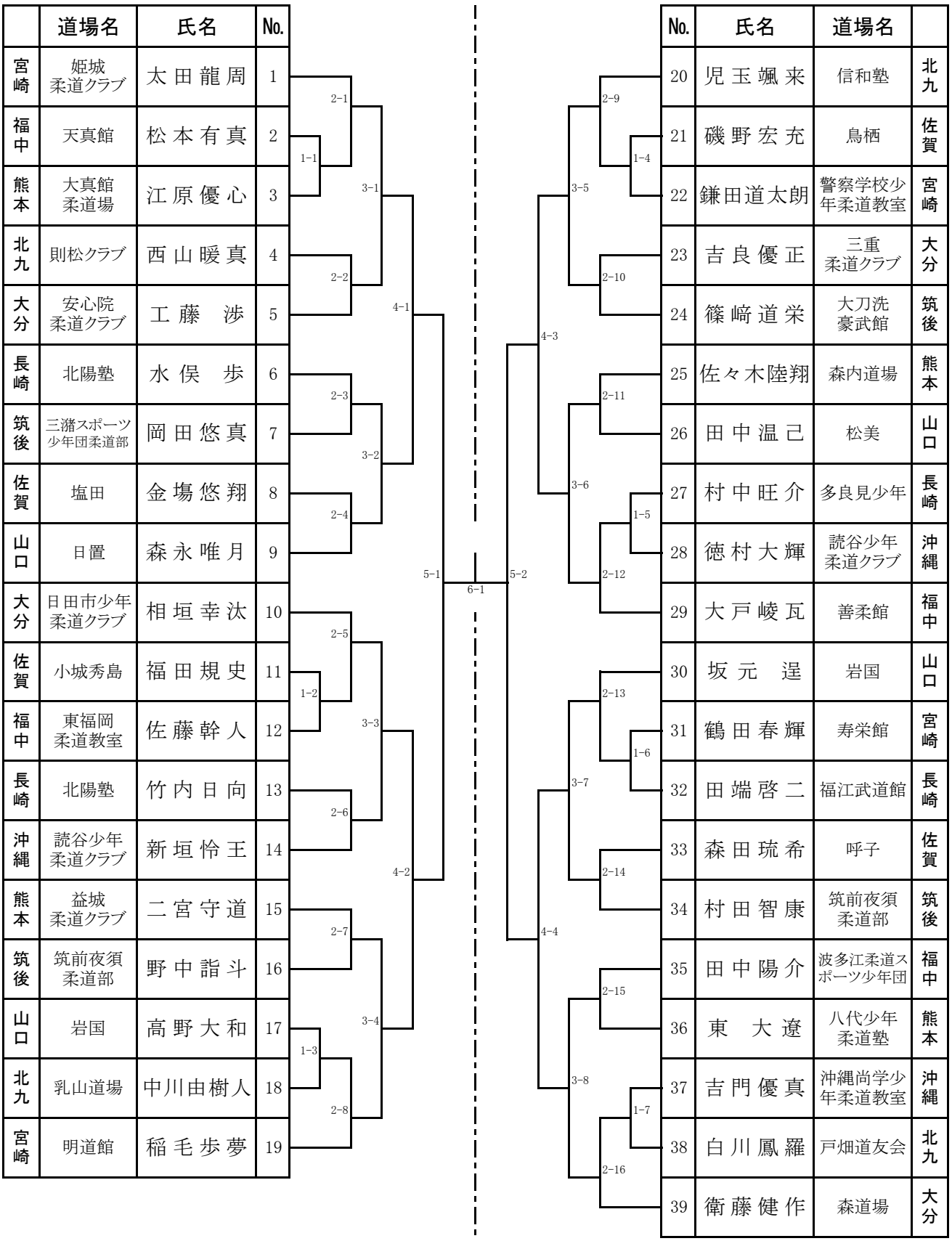

6年生軽量の部

Aパート

	道場名	氏名	No.
福中	篠栗町スポーツ協会柔道部	姥　三士郎	1
山口	萩	上村兼史	2
熊本	文政少年柔道クラブ	志水颯明	3
筑後	高武館	中尾瑠玖	4
大分	錬徳館道場	板山敦郎	5
長崎	世知原	藤永海翔	6
佐賀	有田警心館	山本颯太郎	7
北九	戸畑道友会	安枝海惺	8
宮崎	姫城柔道倶楽部	森山陽貴	9
福中	宇美町少年柔道教室	音成喜友	10
宮崎	誠柔館	海野颯斗	11
長崎	講志館	池田勇志	12
熊本	桜木柔道クラブ	堀　太雅	13
山口	大西	阿部隼士	14
沖縄	真柔会	平仲健士朗	15
佐賀	精道館	田中龍希	16
大分	大分東地区柔道クラブ	髙宮七海	17
筑後	大刀洗豪武館	原田大我	18
北九	乳山道場	佐藤光晟	19

Bパート

No.	氏名	道場名	
20	平松　侍	育徳館	北九
21	鈴木叶太	延岡少年柔道クラブ	宮崎
22	弥永康生	小城秀島	佐賀
23	幸島大一朗	ABU	山口
24	國料瑠真	倫心館吉田道場	熊本
25	上木　良	三重柔道クラブ	大分
26	平井豪輝	修喩館	長崎
27	入嵩西豪生	桜野柔道	福中
28	近藤大和	久留米柔道塾	筑後
29	河野将大	安岐柔道クラブ	大分
30	落　椰真斗	生目道場	宮崎
31	古賀翔太	久留米柔道塾	筑後
32	大野悠史	福川	山口
33	髙倉慎吾	桜木柔道クラブ	熊本
34	片桐慶次郎	香月道場	北九
35	梅津律輝	天真館	福中
36	森永倫平	芦刈	佐賀
37	岩井大湖	小佐々	長崎

6年生重量の部

Aパート

	道場名	氏名	No.
福中	宇美町少年柔道教室	白垣翔雅	1
大分	青洞館	宮名利昭斗	2
熊本	玄武館少年柔道クラブ	師富一旗	3
佐賀	伊心館	赤石　翼	4
北九	行橋柔道	藤川漣央	5
筑後	大川練成会	金納理輝	6
山口	富田	柳井雄琉	7
長崎	東長崎柔心館	馬場　要	8
宮崎	都城武道館	猪ヶ倉大地	9
沖縄	宜野湾署スポーツ少年団	亀島大瑶	10
佐賀	芦刈	北島弘琉	11
延岡	延岡少年柔道クラブ	新藤聖也	12
筑後	本吉塾	竹下智哉	13
大分	別府市柔道教室	久保純獅	14
福中	東福岡柔道教室	高倉朋大	15
北九	戸畑道友会	濵田燈夜	16
山口	暁	西田滉太	17
長崎	諏訪ノ森	田中拓夢	18
熊本	光道場	金井海広	19

Bパート

No.	氏名	道場名	
20	弘中　颯	暁	山口
21	坪井　馨	安心院柔道クラブ	大分
22	添島魁李	筑前三輪柔道部	筑後
23	川越匡人	明道館	宮崎
24	太田悠希人	岐宿	長崎
25	鶴山海月	桜木柔道クラブ	熊本
26	梶山拓海	有田警心館	佐賀
27	守田悠磨	行橋柔道	北九
28	紙谷桜介	長尾柔道クラブ	福中
29	山口成虎	太良	佐賀
30	大西永晃	小倉東	北九
31	平田智輝	宇美町少年柔道教室	福中
32	崎野　秦	森道場	大分
33	高倉菖悟	山鹿警察署興倫館	熊本
34	金子稜青	養心会	長崎
35	徳田龍輝	萩	山口
36	成合　楓	門川スポーツ	宮崎
37	山口　勇	筑前夜須柔道部	筑後

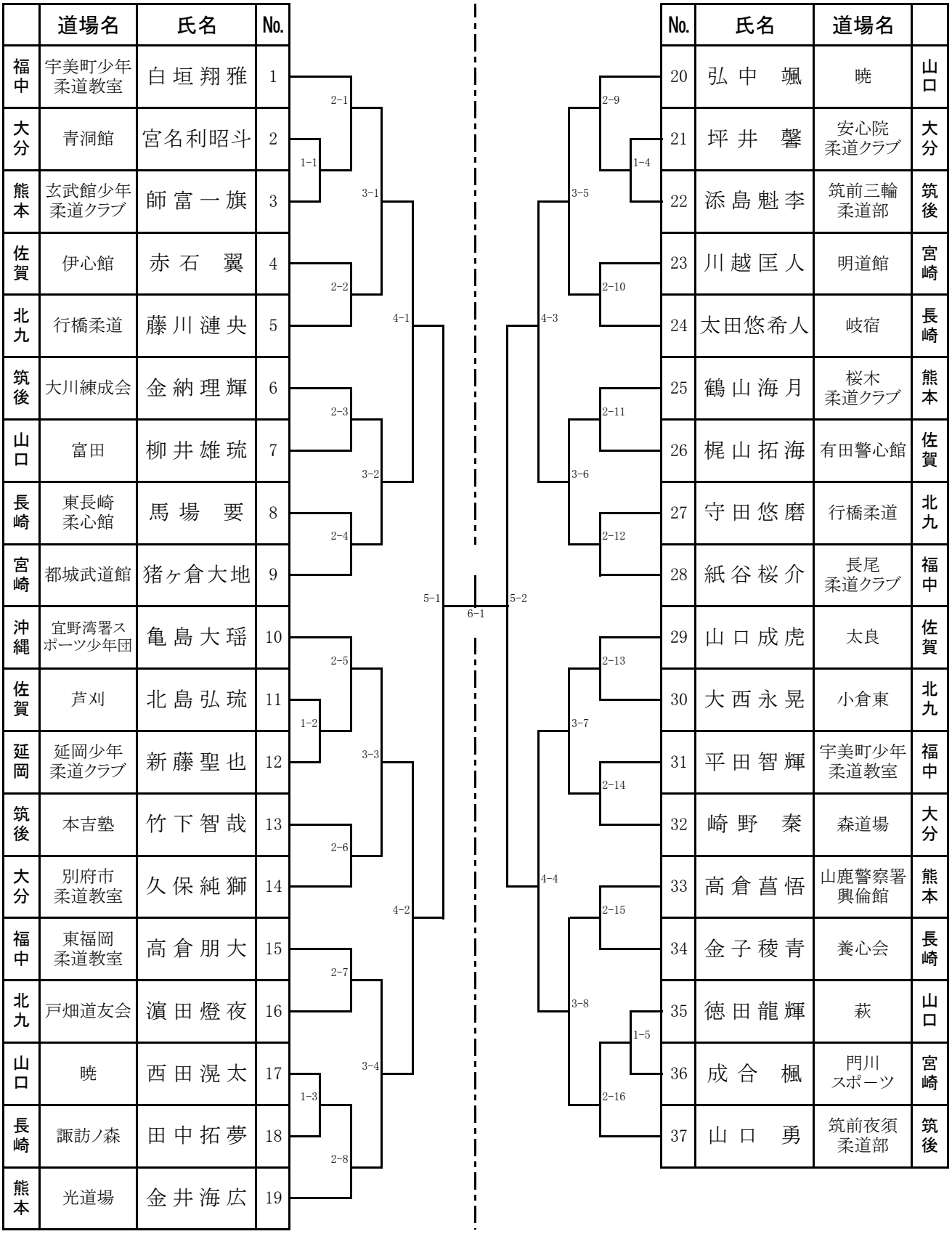

4年生女子軽量の部

	道場名	氏名	No.
福中	月隈武徳館道場	宮宇地菜未	1
大分	海部少年柔道クラブ	後藤琴音	2
長崎	福江武道館	三浦梨子	3
筑後	うきは市体協柔道部	佐藤真華	4
熊本	益城柔道クラブ	村本桜梨菜	5
山口	ゆう	福森彩里	6
佐賀	有田警心館	西すみれ	7
宮崎	延岡少年柔道クラブ	黒木かりん	8
北九州	誠道館	高橋七ノ葉	9
筑後	筑前夜須柔道部	大澤桜々	10
佐賀	太良	土橋奈都美	11
熊本	あさぎり心道館	西村悠亜	12
福中	福武館	佐々木愛心	13
宮崎	柔技館	青木結音	14
大分	安心院柔道クラブ	乙咲侑未	15
長崎	愛野町	宅島蓮夏	16
北九州	小倉北	川上可純	17
山口	岩国	河野心詩	18

No.	氏名	道場名	
19	宮里海璃	都城武道館	宮崎
20	牟田桜雪	相浦武道会	長崎
21	西田愛深	暁	山口
22	豊増瑠里	則松クラブ	北九州
23	前田芽依	塩田	佐賀
24	乙部成未	筑前夜須柔道部	筑後
25	平本理安	成晋塾	熊本
26	十亀天華	西福岡柔道クラブ	福中
27	角　沙織	USA小倉塾	大分
28	藤川梓音	行橋柔道	北九州
29	黒木美咲	宮崎地区	宮崎
30	凌　志美	南風柔道スポーツ少年団	福中
31	福田　巡	武雄	佐賀
32	竹本真琴	下警	山口
33	立嶋和花	本吉塾	筑後
34	倉田莉乃	育成館天水少年柔道クラブ	熊本
35	水本美海	自勝舘少年柔道教室	大分
36	南　柚希	愛野町	長崎

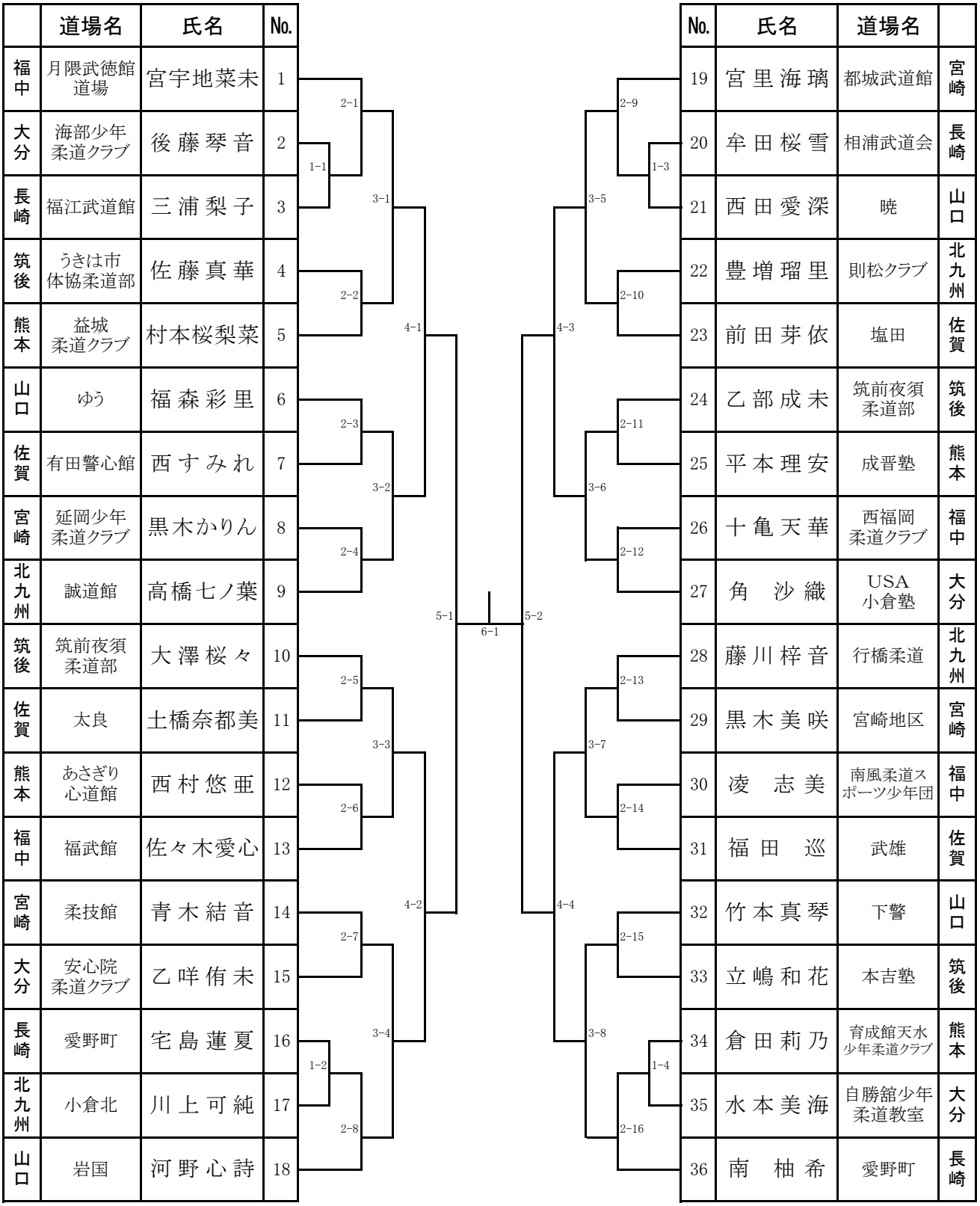

4年生女子重量の部

	道場名	氏名	No.
福中	古賀 柔道クラブ	山崎結乃	1
山口	福川	玉野朝海	2
長崎	修喩館	中村文音	3
佐賀	三道会	大島しおり	4
筑後	研心会	高山希美	5
宮崎	延岡少年 柔道クラブ	工藤菜子	6
熊本	熊本東警察 署東武館	上野瑠華	7
大分	大分東地区 柔道クラブ	岡崎智晴	8
北九州	誠道館	三村歩奏	9
長崎	吾妻少年	岩本蓮華	10
山口	岩国	武田桃佳	11
宮崎	串間警察署	野辺音羽	12
福中	東福岡 柔道教室	松岡花樹	13
熊本	成晋塾	志水愛梨	14
北九州	豊前柔道	重松風実花	15
佐賀	伊心館	平山友彩	16
筑後	田主丸道場	草野稟捺	17

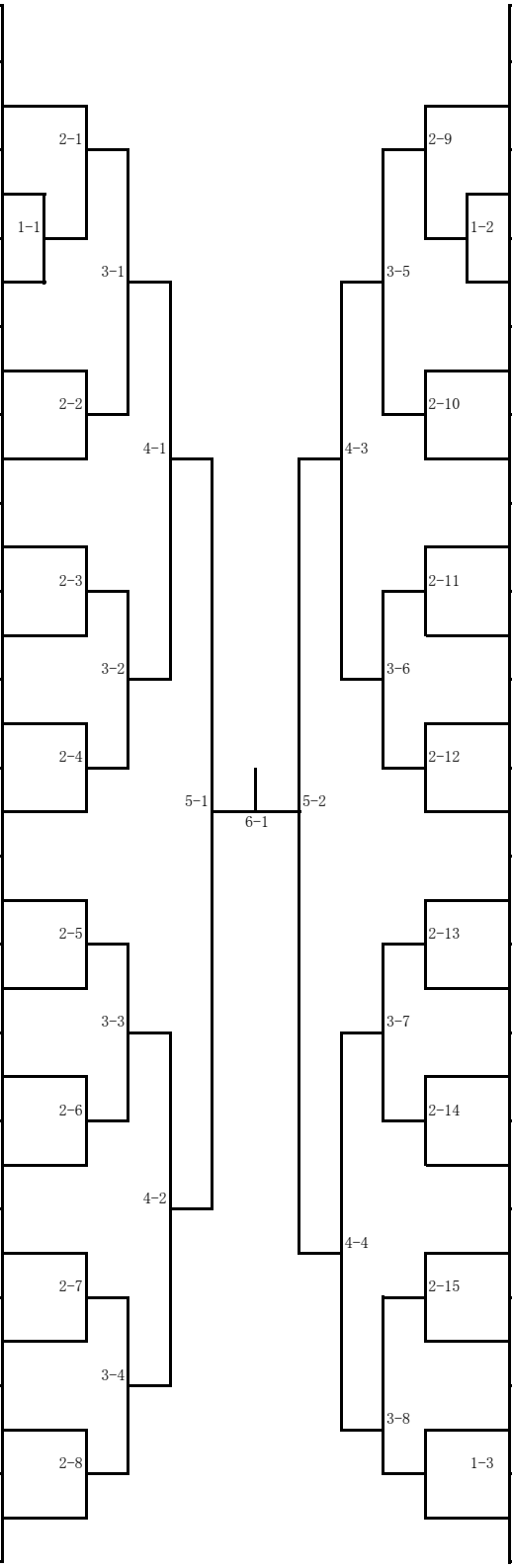

No.	氏名	道場名	
18	田中柚季	乳山道場	北九州
19	白垣七菜	宇美町少年 柔道教室	福中
20	岩永琴音	吾妻少年	長崎
21	瓜生愛菜	尚武館	筑後
22	大石和佳	安心院 柔道クラブ	大分
23	石坂颯希	成晋塾	熊本
24	河村心美	鳥栖	佐賀
25	岡村美瑠々	福川	山口
26	坂元美宇	高橋道場	宮崎
27	村岡志穂	太良	佐賀
28	友田幸葵	森義塾 柔道教室	熊本
29	佐藤心美	挾間町少年 柔道クラブ	大分
30	岩本彩愛	暁	山口
31	稗田里子	善柔館	福中
32	彌吉咲恵	安武道場	筑後
33	西　花乃	行橋柔道	北九州
34	金谷　愛	養心会	長崎

5年生女子軽量の部

	道場名	氏名	No.
宮崎	生目道場	植田こころ	1
北九州	信和塾	石松海麗	2
熊本	新輝塾 留魂魄道場	澤田夏海	3
大分	三光柔勇会	光橋波月	4
佐賀	精道館	嬉屋武明希子	5
福中	東福岡 柔道教室	森　柚稀	6
長崎	北陽塾	松尾春花	7
山口	暁	増田咲子	8
筑後	久留米 柔道塾	田﨑咲羽	9
熊本	西原柔道塾	秋吉優愛	10
長崎	大浜少年	城山舞佳	11
佐賀	伊心館	中尾嶺那	12
筑後	筑前夜須 柔道部	神埼亜和	13
大分	庚辰館道場	塩﨑南月	14
沖縄	宜野湾署 スポーツ	玉城芽依花	15
福中	波多江柔道 スポーツ	北脇　遥	16
山口	岩国	伊藤緑風	17
宮崎	小林警察署	横山華星夏	18

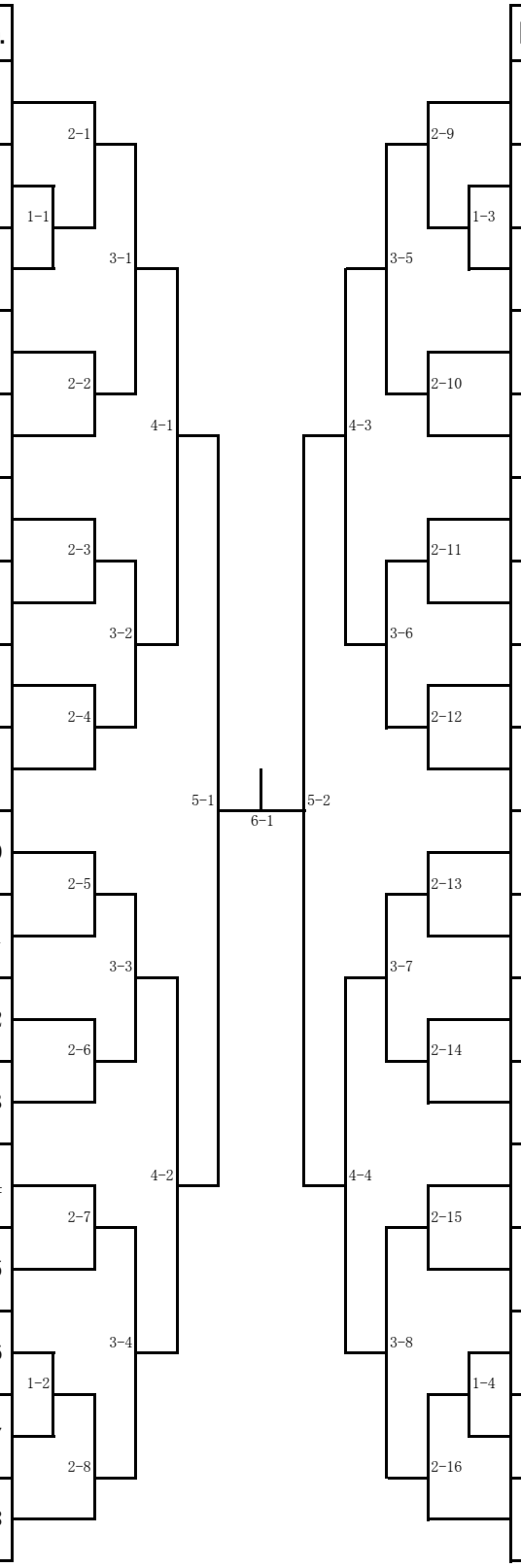

No.	氏名	道場名	
19	松山心美	桜木 柔道クラブ	熊本
20	藤本　和	小串	山口
21	宮崎華奈	須恵 柔道クラブ	福中
22	山本紗希	坂本柔道塾	宮崎
23	米井心祇	小倉東	北九州
24	古家海音	筑前夜須 柔道部	筑後
25	城戸柚美	有田警心館	佐賀
26	三浦茜音	真道館	大分
27	前川優蘭	小佐々	長崎
28	中山あこ	多良見少年	長崎
29	霜山徠楽	萩	山口
30	野住はるか	一心舘 小山道場	熊本
31	永川愛子	行橋柔道	北九州
32	川本莉乃	清錬館 道場	大分
33	中松天海	大刀洗 豪武館	筑後
34	江越未侑	三道会	佐賀
35	井手舞香	串間警察署	宮崎
36	田中美宇	月隈武徳 館道場	福中

5年生女子重量の部

	道場名	氏名	No.
長崎	小佐々	深江礼華	1
佐賀	基山	古賀千愛	2
大分	錬徳館道場	橋迫みなみ	3
山口	清風	志岐陽向	4
筑後	筑前三輪柔道部	岡部　愛	5
福中	百道少年柔道クラブ	小田絢水	6
宮崎	高鍋警察署	石本夢乃	7
熊本	甲心館	西本月渚	8
北九州	乳山道場	池田稀耶	9
山口	宇部武	中本琴音	10
熊本	鹿本町武道館	安武知優	11
大分	真道館	吉田ひとみ	12
沖縄	沖縄署スポーツ	山里紗彩	13
宮崎	都城警察署	橋本さくら	14
筑後	筑前夜須柔道部	森本心結奈	15
福中	大野城南柔道クラブ	廣田カイリ	16
北九州	則松クラブ	田尻彩希	17
長崎	世知原	茂山愛華	18
佐賀	三田川	江口優菜	19

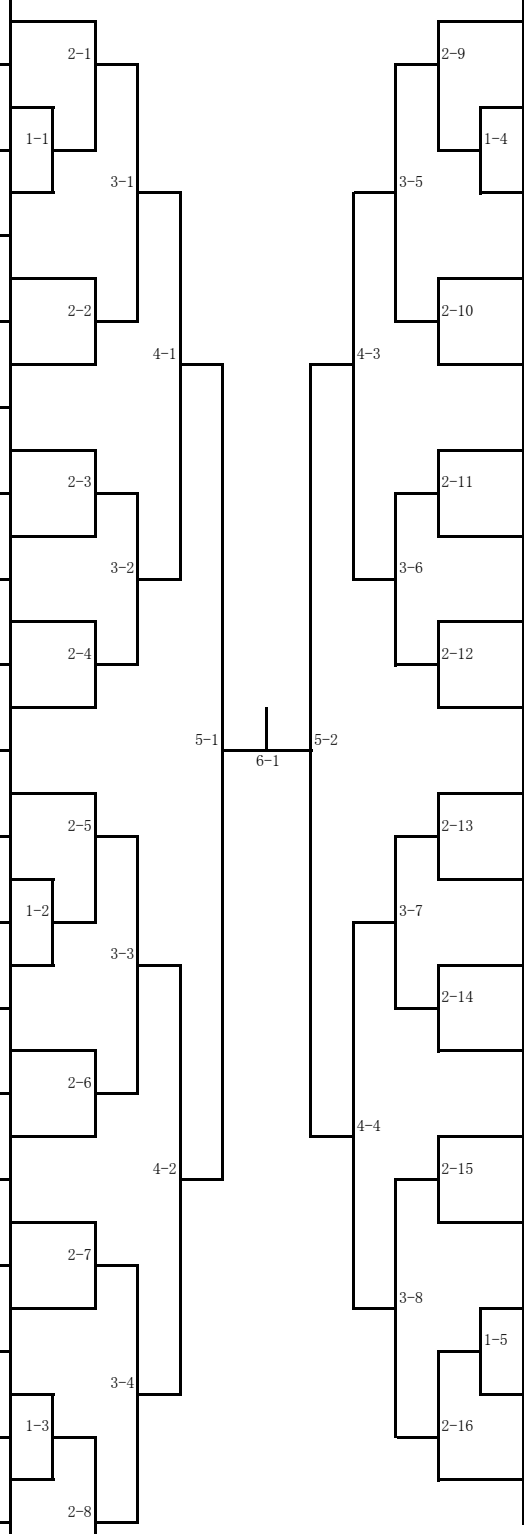

No.	氏名	道場名	
20	川分　花	篠栗町スポーツ	福中
21	井上暖菜	八女道場	筑後
22	小副川桃華	諸富	佐賀
23	仁田野圭紀	日田市少年柔道クラブ	大分
24	日土さくら	宝道場	宮崎
25	西　優姫	清風	山口
26	松永光央	八代少年柔道塾	熊本
27	田中瑠璃子	信和塾	北九州
28	木下心寧	心錬館	長崎
29	山本莉愛	ゆう	山口
30	増本梨々夏	外町	佐賀
31	嶋田奈乃	中津少年柔道クラブ	大分
32	岩尾　柚	都城警察署	宮崎
33	入江心音	諏訪ノ森	長崎
34	井上夢徠	うきは市体協柔道部	筑後
35	河野珠里亜	文政少年柔道クラブ	熊本
36	安部侑来	南風柔道スポーツ	福中
37	片岡レイ	小倉東	北九州

6年生女子軽量の部

	道場名	氏名	No.
筑後	本吉塾	鹿釜奈々美	1
熊本	玄武館少年柔道クラブ	赤星凛咲	2
宮崎	門川スポーツ	廣木有花	3
福中	桜野柔道	丸田真央	4
長崎	東長崎柔心館	林田佳穂	5
山口	宇部ふ	鈴尾美羽	6
大分	中津少年柔道クラブ	櫻庭典佳	7
北九州	誠道館	菊　陽葵	8
佐賀	三田川	梅山華凛	9
長崎	諏訪ノ森	松尾胡美	10
福中	馬出柔道クラブ	岡島京華	11
大分	USA小倉塾	角　瑞穂	12
筑後	久留米柔道塾	岩川優音	13
熊本	真心館少年柔道クラブ	中馬場桃葉	14
佐賀	思斉館	福田まみ	15
宮崎	延岡少年柔道クラブ	黒木あんず	16
北九州	行橋柔道	吉永　桜	17
山口	福川	岡村美憂	18

No.	氏名	道場名	
19	近藤惺奈	大刀洗豪武館	筑後
20	中野美波	吉岡道場	長崎
21	南野帆乃夏	月隈武徳館道場	福中
22	山内萌生	福川	山口
23	荒木心乃夏	延岡少年柔道クラブ	宮崎
24	都甲栞菜	森道場	大分
25	小峰葵結	呼子	佐賀
26	大盛絢弥千	真柔会	沖縄
27	坂本　澪	菊池警察署菊誠館	熊本
28	長嶺　葵	生目道場	宮崎
29	塚原こと	東長崎柔心館	長崎
30	濱田神那	自勝舘少年柔道教室	大分
31	佐賀　光	福武館	福中
32	松本芽依	一心舘小山道場	熊本
33	木下萌菜	中原	佐賀
34	河上桃子	宇部ク	山口
35	荒巻紫音	久留米柔道塾	筑後
36	片岡亜紀	小倉東	北九州

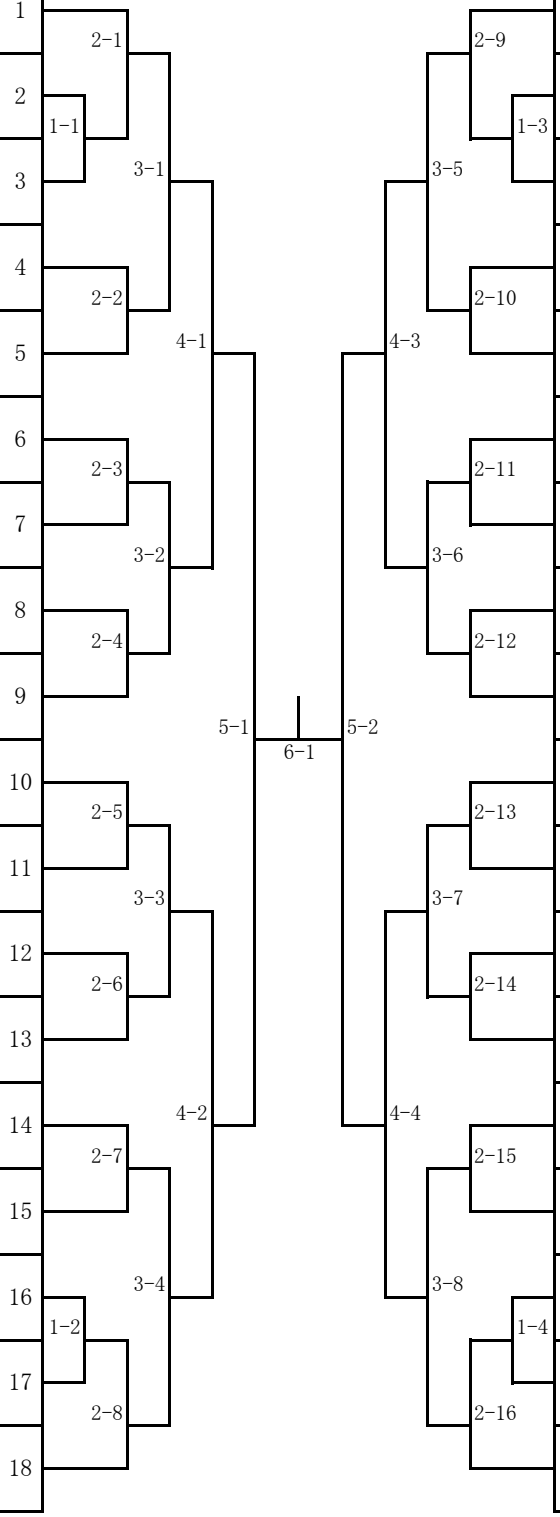

6年生女子重量の部

	道場名	氏名	No.
宮崎	波多江柔道スポーツ	秋山水乃里	1
北九州	小倉北	仲町美嬉	2
大分	佐伯柔道クラブ	水本あずみ	3
山口	日積	桝本葵彩	4
佐賀	諸富	野口結生	5
筑後	広川町少年柔道教室	栗原若菜	6
長崎	世知原	山本心愛	7
宮崎	延岡警察署	岡本文那	8
熊本	益城柔道クラブ	村本桜姫	9
長崎	諏訪ノ森	中村志歩	10
佐賀	小城秀島	石隈友葉	11
筑後	本吉塾	堀江姫華	12
宮崎	高鍋警察署	鍋倉結花	13
福中	善柔館	奥田　葵	14
大分	清錬館道場	新納小春	15
熊本	慈雄会講明塾	髙橋南乃	16
沖縄	沖縄署スポーツ	仲眞里紗	17
北九州	信和塾	児玉花奈	18
山口	福川	菅本彩乃	19

No.	氏名	道場名	
20	中川　心	小川少年柔道クラブ	熊本
21	村本ゆらら	吉岡道場	長崎
22	川分亜美	篠栗町スポーツ柔道部	福中
23	内山海音	小倉北	北九州
24	田口暖音	塩田	佐賀
25	江口萌華	安武道場	筑後
26	竹生結希子	高鍋警察署	宮崎
27	池永　凛	乃木	山口
28	前　かんな	日田市少年柔道クラブ	大分
29	佐藤美侑	益城柔道クラブ	熊本
30	野﨑　凛	清錬館道場	大分
31	細川愛史	門川スポーツ	宮崎
32	田中麻衣	信和塾	北九州
33	稗田真子	善柔館	福中
34	坂口愛珠	伊心館	佐賀
35	壇上美羽	宇部ク	山口
36	北川好海	吉岡道場	長崎
37	井上　雅	筑前夜須柔道部	筑後

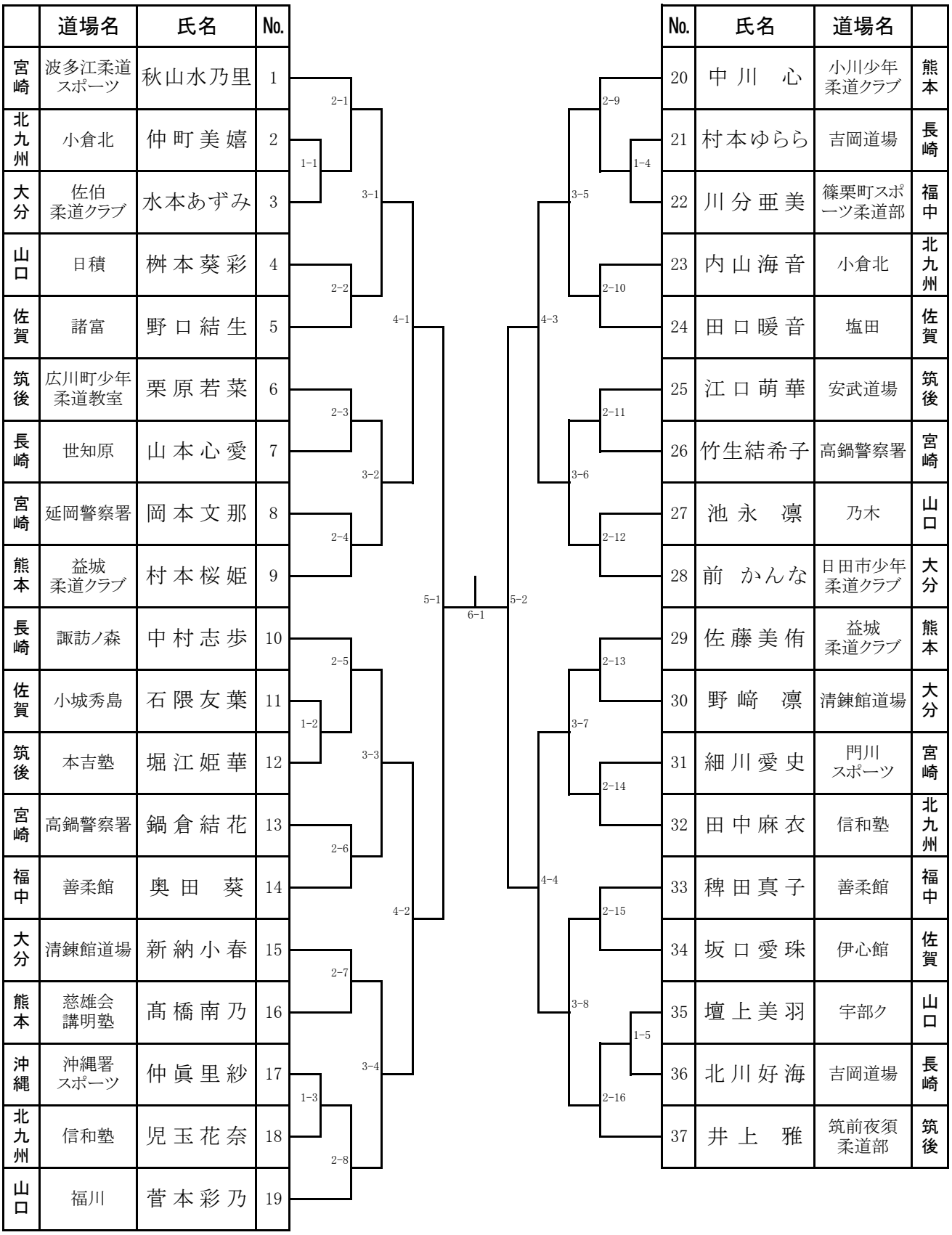

歴代入賞者

第27回九州少年柔道大会　於：長崎県立総合体育館

種　別	優　勝		準　優　勝		3　位			
1年男女混合	光岡岳人	北九州	長沢樹	大分	坂山騎	大分	日野敬忠	北九州
2年男女混合	老野祐平	北九州	田中祥	長崎	村上さくら	大分	久保田皓晴	北九州
3年男女混合軽量級	溝口慧	大分	村崎恵輝	長崎	馬崎碧思	長崎	吉田弘一郎	長崎
3年男女混合重量級	土谷颯太	大分	渡辺天翔	大分	吉田伊吹	大分	山口良太	北九州
4年男子軽量級	武内萌樹	北九州	清永康輝	大分	北村虎之介	長崎	坂上伶	長崎
4年男子重量級	中島大貴	大分	嶌田恵介	大分	大淵泰志郎	北九州	山田駿汰	佐賀
5年男子軽量級	新田愛仁	北九州	矢野大輝	北九州	久原寛大	北九州	長井晃志	熊本
5年男子重量級	田中慎太郎	佐賀	工藤祐輝	大分	加賀谷武弘	長崎	後藤龍真	熊本
6年男子軽量級	杉本大虎	熊本	森田将矢	北九州	下山和哉	北九州	村上貴洋	長崎
6年男子重量級	友田皓太	北九州	中村寿輝	北九州	畑島智文	長崎	津田拳汰	北九州
4年女子	大幸瞳子	熊本	膳所綾子	北九州	松岡夏希	熊本	波田莉子	北九州
5年女子	小柳穂乃果	長崎	深見明香利	長崎	田中悠	長崎	中村紫苑	長崎
6年女子	小嶋億	熊本	阿部ゆりか	大分	梅津志悠	大分	坂口今日香	長崎
団体総合	大分県少年柔道協会		北九州柔道場連盟		長崎県柔道場連盟			

第28回九州少年柔道大会　於：大分県 別府アリーナ

種　別	優　勝		準　優　勝		3　位			
1年男女混合	甲木碧	筑後	北村辰輝	長崎	松田基裕	長崎	小仲周太郎	大分
2年男女混合	近藤那生樹	筑後	中野智博	筑後	平田遼弥	福中部	大槻慶太	熊本
3年男女混合軽量級	老野祐平	北九州	田中祥	長崎	古里幸永羽	長崎	福山駿	福中部
3年男女混合重量級	新野尾真	福中部	波多江楽良	福中部	伊藤大祐	筑後	山下裕輝	佐賀
4年男子軽量級	溝口慧	大分	松崎裕也	筑後	吉本聖那	佐賀	工藤樹希	熊本
4年男子重量級	土屋颯太	大分	吉田伊吹	大分	山口良太	北九州	渡辺天翔	大分
5年男子軽量級	村上一騎	大分	津嘉山崇	福中部	久保田空	福中部	松田裕季	熊本
5年男子重量級	大淵泰志郎	北九州	中島大貴	大分	山田駿汰	佐賀	嶌田恵介	大分
6年男子軽量級	笠原大雅	筑後	徳持鷹脩	福中部	都々木隼人	長崎	久原寛大	北九州
6年男子重量級	加賀谷武弘	長崎	矢野真我	筑後	高橋泰之郎	大分	望月雄介	福中部
4年女子	古賀早也香	筑後	浦明澄	福中部	藤本愛花	熊本	西尾果連	熊本
5年女子	樗木麻美	福中部	坪根菜々子	福中部	前田透奈	長崎	松岡夏希	熊本
6年女子	中垣佑香	筑後	塔本葵葉	熊本	松雪明日香	佐賀	深見明香利	長崎
団体総合	熊本県少年柔道場連盟		福岡中部柔道場連盟		大分県少年柔道協会			

第29回九州少年柔道大会 於：佐賀県基山体育館

種別	優勝		準優勝		3位			
1年男女混合	井手凱王	筑後	大石晋太郎	大分	姥琳子	福中部	長澤響	大分
2年男女混合	野崎大靖	佐賀	沖颯太	筑後	甲木碧	筑後	小仲周太郎	大分
3年男女混合軽量級	飯田健介	筑後	宮内慶大	福中部	田中海翔	宮崎	野地川友里	大分
3年男女混合重量級	近藤那生樹	筑後	中野智博	筑後	青木謙汰	熊本	西山心温	宮崎
4年男子軽量級	伊藤大祐	筑後	老野祐平	北九州	吉岡正晃	宮崎	染矢兼玖	宮崎
4年男子重量級	山下裕輝	佐賀	中西隆翔	宮崎	新野尾真	福中部	森健心	筑後
5年男子軽量級	高橋慧	大分	水上世嵐	筑後	御沓鉄兵	大分	工藤樹希	熊本
5年男子重量級	安藤稀梧	福中	中西太海	宮崎	重松辰己	佐賀	大村康太	福中部
6年男子軽量級	津嘉山崇	福中	成松慧太	熊本	立開洸毅	福中部	松田裕季	熊本
6年男子重量級	中熊駿	熊本	宮原崚汰	長崎	稲田優樹	熊本	荒木海人	福中部
4年女子	古賀若菜	筑後	波多江楽良	福中部	北村みなみ	長崎	中間瑞紀	大分
5年女子	古賀早也香	筑後	浦明澄	福中部	向江萌生	福中部	藤本愛花	熊本
6年女子	樗木麻美	福中部	白石明	熊本	大島彩海	長崎	西島梨奈	福中部
団体総合	北九州柔道場連盟		福岡中部柔道場連盟		筑後柔道場連盟			

第30回九州少年柔道大会 於：長崎県立総合体育館

種別	優勝		準優勝		3位			
1年男女混合	坪根武志	福中部	緒方寛明	熊本	中武夢叶	宮崎	久保勇太	長崎
2年男女混合	井手凱王	筑後	増田隆人	長崎	熊谷諒也	福中部	古賀裕太	筑後
3年男女混合軽量級	白石雪乃	宮崎	松田基裕	長崎	原口拳鳳	宮崎	小宗康介	長崎
3年男女混合重量級	沖颯太	筑後	末廣綾都	北九州	小仲周太郎	大分	鴛海和輝	北九州
4年男子軽量級	飯田健介	筑後	北野隼佑	福中部	佐藤貴博	宮崎	光岡岳人	北九州
4年男子重量級	近藤那生樹	筑後	中野智博	筑後	大久保竜希	佐賀	西山心温	宮崎
5年男子軽量級	大槻大志	熊本	老野祐平	北九州	染矢兼玖	宮崎	池崎晴登	熊本
5年男子重量級	森健心	筑後	栗野且行	宮崎	宮本和志	熊本	野口大翔	熊本
6年男子軽量級	桂嵐斗	長崎	竹家和希	福中部	吉本聖那	佐賀	濵崎史孝	長崎
6年男子重量級	榎田大人	宮崎	田頭弘紳	熊本	土谷颯太	大分	吉田伊吹	大分
4年女子軽量級	篠崎英夢	筑後	久保田稀己	北九州	松浦ゆうき	長崎	福山未都	福中部
4年女子重量級	森心晴	筑後	高橋美鈴	宮崎	井手唯花	宮崎	山内歩美	宮崎
5年女子軽量級	古賀若菜	筑後	熊谷瑠夏	福中部	有瀬心里	大分	川内来夏	福中部
5年女子重量級	波多江楽良	福中部	内田希美	筑後	村上さくら	大分	山本楓花	熊本
6年女子軽量級	西尾果連	熊本	浦明澄	福中部	満岡茉耶	佐賀	中村愛香莉	北九州
6年女子重量級	古賀早也香	筑後	西村美穂	筑後	里茉莉安	熊本	向江萌生	福中部
団体総合	筑後柔道場連盟		福岡中部柔道場連盟		長崎県柔道場連盟			

第31回九州少年柔道大会 於:長崎県 諫早市中央体育館

種別	優勝		準優勝		3位			
1年男女混合	牧井武之介	福中部	野瀬貴隆	北九州	織田照弓	北九州	大塚翔稀	筑後
2年男女混合	坪根武志	福中部	中武夢叶	宮崎	緒方寛明	熊本	北野愛純	福中部
3年男女混合軽量級	井手凱王	筑後	田口禅	熊本	川原大吾	長崎	二宮健輝	大分
3年男女混合重量級	佐藤晴輝	大分	佐藤仁美	筑後	熊谷諒也	福中部	川崎愛乃	宮崎
4年男子軽量級	森勇晟	熊本	松田基裕	長崎	後藤駿誠	大分	小仲周太郎	大分
4年男子重量級	末廣綾都	北九州	高橋麟太郎	熊本	甲木碧	筑後	野崎大靖	佐賀
5年男子軽量級	飯田健介	筑後	北野隼佑	福中部	中村尭哉	筑後	草野博雅	長崎
5年男子重量級	中野智博	筑後	西山心温	宮崎	黒木敬太	宮崎	近藤那生樹	筑後
6年男子軽量級	大槻大志	熊本	老野祐平	北九州	岩瀬勝斗	佐賀	久保田大樹	熊本
6年男子重量級	栗野且行	宮崎	林将太郎	大分	宮本和志	熊本	野口大翔	熊本
4年女子軽量級	坪根和海	福中部	香月陽奈子	北九州	大熨綾香	福中部	松永舞乃	福中部
4年女子重量級	橋口茉央	佐賀	高田椿	福中部	高木水月	大分	椎葉千晴	熊本
5年女子軽量級	篠崎英夢	筑後	久保田稀己	北九州	福山末都	福中部	中嶋涼葉	福中部
5年女子重量級	野地川友里	大分	川崎凛	熊本	坂田早永	熊本	高橋美鈴	宮崎
6年女子軽量級	辻野瑠琉伽	福中部	古里幸永羽	長崎	渡部亜紀	長崎	名郷未祐	大分
6年女子重量級	村上さくら	大分	波多江楽良	福中部	工藤紗愛	熊本	山本楓花	熊本
団体総合	福岡県中部柔道場連盟		筑後柔道場連盟		熊本県柔道場連盟			

第32回九州少年柔道大会 於:佐賀県基山町総合体育館

種別	優勝		準優勝		3位			
1年男女混合	姥三士郎	福中	平松侍	北九州	山口成虎	佐賀	竹下智哉	筑後
2年男女混合	木下陽太	筑後	牧井武之介	福中	野瀬貴隆	北九州	吉村悠之介	大分
3年男女混合軽量級	中武夢叶	宮崎	坪根武志	福中	北野愛純	福中	後藤みすず	大分
3年男女混合重量級	東家龍樹	熊本	緒方寛明	熊本	桂海心	長崎	池田実琴	長崎
4年男子軽量級	大久保竜真	佐賀	金丸煌	宮崎	大石晋太郎	大分	末次晴倫	福中
4年男子重量級	佐藤晴輝	大分	熊谷諒也	福中	今畠治豊	長崎	増田隆人	長崎
5年男子軽量級	日高輝海	山口	小仲周太郎	大分	森勇晟	熊本	内田悠介	熊本
5年男子重量級	甲木碧	筑後	藤丸大空	筑後	小宮朋洋	筑後	黒川マイケル	宮崎
6年男子軽量級	飯田健介	筑後	松本蒼空	福中	伊藤隆祐	山口	北野隼佑	福中
6年男子重量級	中野智博	筑後	津嘉山稔	福中	吉塚大輝	福中	近藤那生樹	筑後
4年女子軽量級	姥琳子	福中	高田穂乃佳	北九州	浜崎萌衣	山口	緒方舞	熊本
4年女子重量級	工藤愛樺	熊本	文本愛実	北九州	佐藤仁美	筑後	川崎愛乃	宮崎
5年女子軽量級	永田彩乃	北九州	高木水月	大分	坪根和海	福中	高田椿	福中
5年女子重量級	橋口茉央	佐賀	入江桃子	熊本	武田ユリカ	熊本	吉本真子	山口
6年女子軽量級	久保田稀己	北九州	小齊穂奈美	福中	中嶋涼葉	福中	高屋歌鈴	長崎
6年女子重量級	野地川友里	大分	坂田早永	熊本	高橋美鈴	宮崎	早本媛璃	山口
団体総合	福岡県中部柔道場連盟		熊本県柔道場連盟		北九州柔道場連盟			

第33回九州少年柔道大会 於：長崎県 諫早市中央体育館

種別	優勝		準優勝		3位			
1年男女混合	太田龍周	宮崎	上津原悠斗	熊本	山田昊宜	熊本	稲毛歩夢	宮崎
2年男女混合	白垣翔雅	福中	坪井馨	大分	鹿釜菜々美	筑後	岩井大湖	長崎
3年男女混合軽量級	秋吉航輔	筑後	橋本凌悟	宮崎	末松孝成	福中	吉田壮汰	長崎
3年男女混合重量級	本田里來	福中	福岡佑月	福中	木下陽太	筑後	野元琉弥	北九州
4年男子軽量級	坪根武志	福中	鹿釜壮太	筑後	河野航平	大分	浦麻月	長崎
4年男子重量級	東家龍樹	熊本	緒方寛明	熊本	藤原菱	大分	嘉村俊哉	福中
5年男子軽量級	大久保竜真	佐賀	金丸煌	宮崎	末次晴倫	福中	増永海斗	筑後
5年男子重量級	佐藤晴輝	大分	熊谷諒也	福中	牧野泰晟	熊本	片岡優紀	北九州
6年男子軽量級	鴛海和輝	北九州	後藤駿誠	大分	花岡晴琉	北九州	福住大毅	北九州
6年男子重量級	甲木碧	筑後	尼田光志朗	山口	髙橋麟太郎	熊本	坂本圭生	長崎
4年女子軽量級	北野愛純	福中	後藤みすず	大分	江藤実桜	熊本	山並愛梨	福中
4年女子重量級	岡田莉咲	福中	永田結菜佳	佐賀	小嶺真央	筑後	平田うた	熊本
5年女子軽量級	姥琳子	福中	高田穂乃佳	北九州	緒方舞	熊本	岩佐思花	宮崎
5年女子重量級	工藤愛樺	熊本	文本愛実	北九州	井手綾美	福中	片岡すみれ	北九州
6年女子軽量級	永田彩乃	北九州	坪根和海	福中	高田椿	福中	高木水月	大分
6年女子重量級	橋口茉央	佐賀	鹿歩夏	佐賀	二宮侑芽	大分	園川千尋	熊本
団体総合	福岡県中部柔道場連盟		筑後柔道場連盟		宮崎県柔道場連盟			

第34回九州少年柔道大会 於：長崎県立総合体育館

種別	優勝		準優勝		3位			
1年男女混合	山崎結乃	福中	能見凪人	山口	平竜誠	長崎	白垣七菜	福中
2年男女混合	太田龍周	宮崎	村田智康	筑後	衛藤健作	大分	阿部桜大	大分
3年男女混合軽量級	岩井大湖	長崎	鹿釜菜々美	筑後	佐藤光晟	北九州	宮崎護大	熊本
3年男女混合重量級	白垣翔雅	福中	竹下智哉	筑後	高橋南乃	熊本	井上雅	筑後
4年男子軽量級	秋吉航輔	筑後	吉村悠之介	大分	澤永一豊	大分	末松孝成	福中
4年男子重量級	山本虎太郎	佐賀	野元琉弥	北九州	吉田太陽	大分	野瀬貴隆	北九州
5年男子軽量級	坪根武志	福中	山崎悠翔	福中	中村東琉	山口	鹿釜壮太	筑後
5年男子重量級	東家龍樹	熊本	工藤悠祐	宮崎	平松天	北九州	甲斐大詩	宮崎
6年男子軽量級	竹本圭吾	山口	井手凱王	筑後	大久保真夢	筑後	小峰悠稀	佐賀
6年男子重量級	岡島龍太郎	佐賀	牧野泰晟	熊本	山崎凛空	佐賀	横手和輝	北九州
4年女子軽量級	大塚翔稀	筑後	板橋真子	佐賀	古市梨子	熊本	篠崎天花	筑後
4年女子重量級	本田里夾	福中	福岡佑月	福中	鈴尾瑠衣	山口	大屋香夏	福中
5年女子軽量級	佐藤実紗	福中	高木葉月	大分	江藤実桜	熊本	城美月	山口
5年女子重量級	岡田莉咲	山口	永田結菜佳	佐賀	池田実琴	長崎	山里椿華	熊本
6年女子軽量級	伊藤南風	山口	高田穂乃佳	北九州	岩佐思花	宮崎	緒方舞	熊本
6年女子重量級	川崎愛乃	宮崎	井手綾美	福中	中村詩夏	長崎	文本愛実	北九州
団体総合	福岡県中部柔道場連盟		筑後柔道場連盟		佐賀県柔道場連盟			

第35回九州少年柔道大会 於：長崎県立総合体育館

種別	優勝		準優勝		3位			
1年男女混合	三浦凰雅	宮崎	中尾優斗	熊本	橋口颯汰	宮崎	藤原光心	熊本
2年男女混合	山口心	北九州	堀田芯	熊本	川頭龍成	佐賀	津田雷人	北九州
3年男女混合軽量級	上津原悠斗	熊本	阿部桜大	大分	江口関亮	筑後	山本蒼斗	宮崎
3年男女混合重量級	太田龍周	宮崎	村田智康	筑後	稲毛歩夢	宮崎	衛藤健作	大分
4年男子軽量級	岩井大湖	長崎	海野颯斗	宮崎	姥三士郎	福中	海津律輝	福中
4年男子重量級	白垣翔雅	福中	山口勇	筑後	金丸昊	宮崎	竹下智哉	筑後
5年男子軽量級	荒川琉正	宮崎	秋吉航輔	筑後	田島元輝	熊本	泰川燿	沖縄
5年男子重量級	野元琉弥	北九州	山本虎太郎	佐賀	芦苅輝真	福中	佐藤弘崇	熊本
6年男子軽量級	坪根武志	福中	中村東琉	山口	栗林智也	宮崎	山崎悠翔	福中
6年男子重量級	東家龍樹	熊本	嘉村俊哉	福中	甲木天	筑後	高口誠雄	筑後
4年女子軽量級	丸田真央	福中	長嶺葵	宮崎	荒木心乃夏	宮崎	岩川優音	筑後
4年女子重量級	川分亜美	福中	菅本彩乃	山口	井上雅	筑後	秋山水乃里	福中
5年女子軽量級	大塚翔稀	筑後	板橋真子	佐賀	篠崎天花	筑後	古市梨子	熊本
5年女子重量級	本田里來	福中	福岡佑月	福中	一美杏奈	熊本	鈴尾瑠衣	山口
6年女子軽量級	三明栞乃音	山口	城美月	山口	福永葉子	宮崎	佐藤理嵯	北九州
6年女子重量級	池田実琴	長崎	岡田莉咲	山口	山口心夏	長崎	平愛菜美	鹿児島
団体総合	筑後柔道場連盟		宮崎県柔道場連盟		福岡県中部柔道場連盟			

第36回九州少年柔道大会 於：久留米アリーナ

種別	優勝		準優勝		3位			
1年男女混合	佐藤大峨	宮崎	兎中善太郎	福中	岩井颯志	長崎	荒木悠利	長崎
2年男女混合	三浦鳳雅	宮崎	橋口颯太	宮崎	井上星太	佐賀	川原陸	佐賀
3年男女混合軽量級	平井隆輝	長崎	宮宇地菜未	福中	渡辺大翔	宮崎	村山瑠威	熊本
3年男女混合重量級	山口心	北九州	川頭龍成	佐賀	松元聡亮	宮崎	山崎結乃	福中
4年男子軽量級	上津原悠斗	熊本	山本蒼斗	、宮崎	茶圓寛人	佐賀	阿部桜大	大分
4年男子重量級	太田龍周	宮崎	衛藤健作	大分	児玉颯来	北九州	稲毛歩夢	宮崎
5年男子軽量級	姥三士郎	福中	岩井大湖	長崎	佐藤光晟	北九州	平松侍	北九州
5年男子重量級	白垣翔雅	福中	山口勇	筑後	弘中颯	山口	金井海広	熊本
6年男子軽量級	荒川琉正	宮崎	泰川燿	沖縄	吉田壮汰	長崎	古賀学	佐賀
6年男子重量級	野瀬貴隆	福中	岩本瑠依	福中	芦刈輝真	福中	山本虎太郎	佐賀
4年女子軽量級	植田こころ	宮崎	田中美宇	福中	松山心美	熊本	江口優菜	佐賀
4年女子重量級	深江礼華	長崎	北脇遥	福中	片岡レイ	北九州	川分花	福中
5年女子軽量級	鹿釜奈々美	筑後	片岡亜紀	北九州	近藤惺奈	筑後	岡村美優	山口
5年女子重量級	秋山水乃里	福中	井上雅	筑後	中川心	熊本	菅本彩乃	山口
6年女子軽量級	大塚翔稀	筑後	香月優奈子	山口	上田夏望子	北九州	貞廣帆夏	山口
6年女子重量級	本田里來	福中	福岡佑月	福中	鈴尾瑠衣	山口	一美杏奈	熊本
団体総合	宮崎県柔道場連盟		福岡中部柔道場連盟		筑後柔道場連盟			

居宅介護支援事業所

ケアプランセンター優未

通所リハビリテーション

あけぼの

〒852-8123 長崎市三原3−569

TEL 095(865)7310, (865)7316

*

もとむら産婦人科医院

〒850-0992 長崎市江川町 542−1

TEL 095(879)1307

理事長・院長　本村 龍太郎

多くの柔道家に愛用される。

STELTH α

想像を超えた領域へ

αの進化は世界で初めて綿糸による素材で世に送り出す。綿糸に拘り、弱点の強度、重さを克服し綿糸の縫りを強め織の組織を考案し、テトロンにも劣らない強さ、究極の着心地を実現し最強で最高のパフォーマンスを可能にした。

全柔連 認証番号
上 衣:JU0212
パンツ:JU0213

APPROVED
INTERNATIONAL JUDO FEDERATION
JUDOGI

IJF(国際柔道連盟)
公認柔道着

STELTH β

異次元の軽さと剛性さを両立。進化は想像の先へ。

縦糸に錦糸を使い、横糸にポリエステルを使うことにより重さを20%軽減、肌触りは錦糸と変わらない感覚を実現することに成功し今までに無いワンランク上を目指すアスリートにお勧め。

全柔連 認証番号
上 衣:JU0193
パンツ:JU0194

PRIDE GOLD

数々の新技術や特徴を持って新たにデビュー。中でも異次元の軽さと剛性さを以前にも増し切り刻むかのような鋭いレスポンスを体感せよ!!

全柔連 認証番号
上 衣:JU0173　パンツ:JU0174

PRIDE BLACK

業界初、綿糸100%で全柔連の公認を取得し、ポリエステルと同等の強度・軽さを匠の技で実現し、綿糸の肌触りと選手のパフォーマンスをサポートするモデル。

全柔連 認証番号
上 衣:JU0197　パンツ:JU0198

PRIDE NAVY

期待をはるかに超えるクオリティ。αの進化を受け継ぎこのクラスで唯一綿での素材に拘りワンランク上を目指すアスリートに最適。

全柔連 認証番号
上 衣:JU0175　パンツ:JU0176
※海外製

TMD TOYO MARTIALARTS DISTRIBUTION
東洋マーシャルアーツディストリビューション
TEL.052-883-0041 http://www.tmd-judo.jp
〒466-0058 愛知県名古屋市昭和区白金 3-19-20　FAX.052-883-0014

増田美術館

公益財団法人 増田美術・武道振興協会

増田美術館　行橋市
明治時代以降の作品を中心に展示する私設美術館です。日本を代表する芸術家の絵画、書、陶芸、彫刻を広く展示しています。

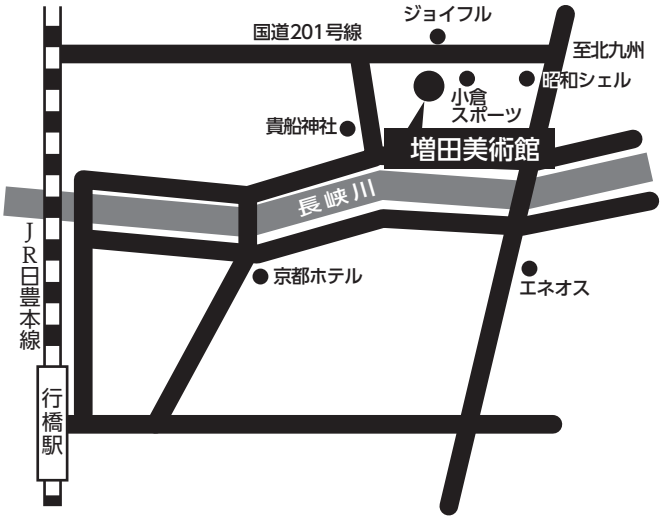

■美術館への交通ご案内

JR　：JR日豊線「行橋駅」下車、徒歩15分。バスは行橋駅東口より太陽交通バス「呉線」（香春町行き）に乗車して本町アパート前下車、徒歩2分。

自動車：東九州自動車道「苅田北九州IC」下車。空港IC入口信号を右折し、県道25号線を行橋方面に向かい小波瀬橋信号を左折し201号線を南下。行事信号を右折し150メートル進んだ左側。（駐車場完備）

●開館時間：午前10時～午後4時まで　●休館日：毎週月曜日

〒824-0001 福岡県行橋市行事5-4-38
TEL.0930-23-1824/FAX.0930-22-4857

内科・神経内科・整形外科・外科・リハビリテーション科・人口透析内科

地域に根ざした医療と介護

医療法人剛友会

諸隈病院

●居宅介護支援事業所
●一般病棟
●通所リハビリテーション
●介護予防サービス
●介護療養型医療施設
●企業健診
●訪問看護ステーション（併設）
●ショートステイ
●人間ドック

診療時間 平日 AM9:00～PM5:30 土曜日 AM9:00～PM12:30 休診日 日曜・祝日

☎0952-74-2100

〒846-0003 多久市北多久町大字多久原 2414-70

結　果　欄

団体戦得点表

	1年	2年	3年	4年	5年	6年	計
山口県柔道協会							
北九州柔道場連盟							
筑後柔道場連盟							
福岡県中部柔道場連盟							
佐賀県柔道場連盟							
宮崎県柔道場連盟							
大分県少年柔道協会							
熊本県少年柔道場連盟							
沖縄県柔道連盟							
長崎県柔道場連盟							

1位…10点　2位…5点　3位…3点

優　勝　　準優勝　　三　位

団体戦個人戦結果

種　別	優　勝	準優勝	3　位	
小学1年男女混合の部				
小学2年男女混合の部				
小学3年男女混合軽量級の部				
小学3年男女混合重量級の部				
小学4年男子軽量級の部				
小学4年男子重量級の部				
小学5年男子軽量級の部				
小学5年男子重量級の部				
小学6年男子軽量級の部				
小学6年男子重量級の部				
小学4年女子軽量級の部				
小学4年女子重量級の部				
小学5年女子軽量級の部				
小学5年女子重量級の部				
小学6年女子軽量級の部				
小学6年女子重量級の部				

MEMO